剪式举升机
DS35EX/DS35
3500KG
（200 系列）

操作维护手册

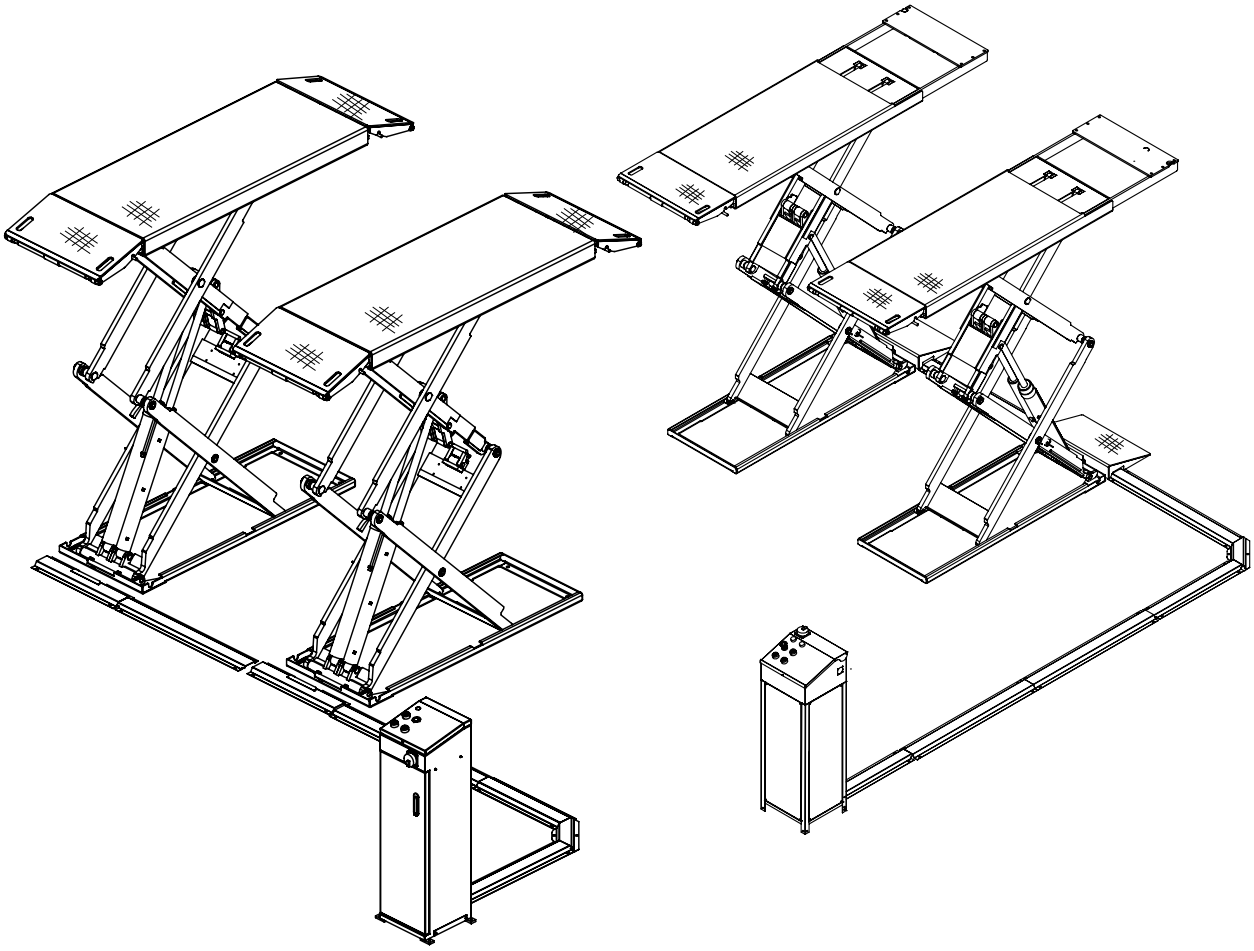

DS35　　DS35EX

安装人员：请将此手册装回文件袋，交给举升机所有人/操作员。

LP-DS35-2
C 版，2018 年 5 月 23 日

SJ180507

© Rotary Lift，保留所有权利

EC 合规性声明

符合 EC 指令 2006/42/EC 有关机械的规定（附录 II A）

制造商名称和地址:	公司在欧盟的授权代表
路特利举升机（海门）有限公司 中国江苏省海门市 秀山东路1388号	BlitzRotary GmbH Hüfinger Str.55 78199 Bräunlingen, Germany

本合规性声明仅针对投放市场时的机械状态，而不包括新增的组件和/或最终用户后续执行的操作。如果未经我们同意擅自改装本产品，则此合规性声明不再有效。

我们特此声明，下述机械

产品命名方法:	**剪式举升机**
型号/类型:	**DS35** 额定负载 3500 kg
机械/序列号:	.....
制造年份:	**20**.....

符合机械指令 2006/42/EC 的所有基本要求。

使用的统一标准

EN 1493：2010	汽车举升机
EN ISO 12100:2010	机械安全 - 基本概念
EN 60204-1:2006/A1:2009	机器的电气设备

所述公司制造的所有同型号举升机符合举升机型式试验要求。

对于机械指令附录 IV 所提及的机械:
此机械的样品已提交给公告机构号1105。

CCQS（英国）公司，地址：Level 7, Westgate House, Westgate Rd., London W5 1YY UK，
已于 2015 年 12 月颁发了编号为 CE-C-0930-15-98-01-5A 的 EC 型式检验证书。
此合规性声明中有关的设备与证书提及的示例相一致，因此，此证书仍然有效。

被授权负责相关技术文件编制的人员:
Jurgen Maier; BlitzRotary GmbH, Hüfinger Str.55; 78199 Bräunlingen, Germany

地址：Bräunlingen
日期：2017年 5 月 9 日

Frank Scherer
常务董事

EC 合规性声明

符合 EC 指令 2006/42/EC 有关机械的规定（附录 II A）

制造商名称和地址:	公司在欧盟的授权代表
路特利举升机（海门）有限公司 中国江苏省海门市 秀山东路1388号	BlitzRotary GmbH Hüfinger Str.55 78199 Bräunlingen, Germany

本合规性声明仅针对投放市场时的机械状态，而不包括新增的组件和/或最终用户后续执行的操作。如果未经我们同意擅自改装本产品，则此合规性声明不再有效。

我们特此声明，下述机械

产品命名方法:	**剪式举升机**
型号/类型:	**DS35EX** 额定负载 3500 kg
机械/序列号:	.....
制造年份:	**20**.....

符合机械指令 2006/42/EC 的所有基本要求。

使用的统一标准

EN 1493：2010	汽车举升机
EN ISO 12100:2010	机械安全 - 基本概念
EN 60204-1:2006/A1:2009	机器的电气设备

所述公司制造的所有同型号举升机符合举升机型式试验要求。

对于机械指令附录 IV 所提及的机械:
此机械的样品已提交给公告机构号1105。

CCQS（英国）公司，地址：Level 7, Westgate House, Westgate Rd., London W5 1YY UK，
已于 2015 年 12 月颁发了编号为 CE-C-0930-15-98-01-5A 的 EC 型式检验证书。
此合规性声明中有关的设备与证书提及的示例相一致，因此，此证书仍然有效。

被授权负责相关技术文件编制的人员:
Jurgen Maier; BlitzRotary GmbH, Hüfinger Str.55; 78199 Bräunlingen, Germany

地址：Bräunlingen
日期：2017年 5 月 9 日

Frank Scherer
常务董事

目录

1. 简介 6

1.1 关于本操作手册 6
1.2 警告和信息符号 6
1.3 预期用途 8
1.4 不当使用，错误行为 8
1.5 内部事故、健康和安全以及环境信息 8

2. 安全 9

2.1 操作员 9
2.2 基本安全要求 9
2.3 允许轴负载和重量分布 9
2.4 严禁擅自改装或改造 10
2.5 专业技术人员 10
2.6 保养承包商，安装人员 11
2.7 技术人员进行的安全检查 11
2.8 设备操作员的义务 11

3. 剪式举升机 13

3.1 零件概览 13
3.2 一般工作流程 14
3.3 作业区域，危险区域 14
3.4 安全机构 15
3.5 控制单元 17

4. 操作 18

4.1 准备工作 18
4.2 上车注意事项 18
4.3 举升前注意事项 19
4.4 举升机使用注意事项 20
4.5 下降举升机注意事项 20
4.6 下降举升机 20
4.7 车辆驶离注意事项 20
4.8 关机 20

5. 问题、原因、纠正措施 20

5.1 操作员的故障排除 20
5.2 授权保养承包商的故障排除 21

6. 授权下降操作 23

7. 技术参数 24

8. 清洁 30

9. 维护和修理 30

9.1 维护和修理人员的资质 30
9.2 维护和修理安全规程 30
9.3 维护工作 31
9.4 批准使用的液压油 32
9.5 检查、加注、更换液压油 33
9.6 修理工作（修理） 34

10. 运输，存储 35

10.1 运输 35
10.2 卸货 35
10.3 存储 35

11. 装配（安装） 36

11.1 装配安全说明 36
11.2 现场规范 36
11.3 安装前的准备工作 36
11.4 举升机位置确定 37
11.5 控制柜连接 37
11.6 加油、排气、油管连接 40
11.7 平台定位 41
11.8 锚固 42
11.9 软管套和锚栓（表面安装） 43
11.10 嵌入式安装孔 43
11.11 调整缓冲减震装置 44

12. 调试 45

12.1 检查操作 45
12.2 测试液压系统 45

13. 拆卸 45

14. 废弃物处置 46

14.1 处置的环保程序 46
14.2 包装 46
14.3 润滑油、润滑脂和其他化学物质 46
14.4 金属/电子废弃物 46

附录

- DS35EX/DS35：

  接线图、液压回路示意图、备件列表
- 安装方案
- 完工证书
- 维护计划：执行外观检验和功能测试的说明
- 检查日志
- 测试报告

1. 简介

1.1 关于本操作手册

本剪式举升机采用最新先进技术，符合适用的行业健康安全和事故预防规定。然而，使用不当或未按预期用途使用可能造成用户或第三方致命或人身伤害，且可能导致财产损失。

因此，相关人员务必仔细阅读并理解本操作手册。仔细阅读使用说明，防止不当使用、潜在危险和损坏。应始终按照规程操作举升机。

请注意以下几个方面：

- 必须将本操作手册放在举升机附近便于所有用户取阅的位置。
- 本操作手册提供有关剪式举升机 DS35EX/DS35 的信息。
- **确保您已经阅读并理解第 2 章 -“安全”的内容以及本机附带的使用说明书。**
- 对于因违反本操作手册所述操作说明而造成的损坏和运行故障，我们不承担责任。
- 第 11至 13 章详细介绍了举升机的安装和调试。仅限授权安装专业人士和专业电工执行安装操作。
- 如遇到困难，请联系专家、客服或零件部或我们的授权代表。
- 插图可能与所购机器版本不同。但是功能或要执行的程序没有区别。

免责声明：
本文件由英文版本翻译而来，内容请以英文版本为准。
我司不对翻译错误、印刷错误和技术变更承担任何责任。

1.2 警告和信息符号

1.2.1 本文件使用的符号

根据危险分类，警告由以下符号标识。在警告符号标识的情况下作业时，应特别注意安全和危险。
遵守您所在国家适用的职业健康安全和事故预防的规定。

危险

死亡或受伤的风险
直接威胁人的生命和健康。未遵照指示可能导致死亡或严重伤害。

警告

死亡或受伤的风险
对人的生命和健康存在潜在风险。未遵照指示可能导致严重或危急伤害。

注意

伤害风险
潜在危险情况。
未遵照指示可能导致轻度或中度伤害。

提示

财产损失
潜在危险情况。
未遵照指示可能导致财产损失。

其他符号

INFO 符号
有用信息和提示。

●

要点符号：
以列表形式列出相应主题的关键信息。

1.

操作说明：
按顺序执行详细步骤。

→

操作说明，警告
按顺序执行详细步骤。

1.2.2 在产品上

注意产品上的所有警告提示，确保这些提示保持清楚易读。

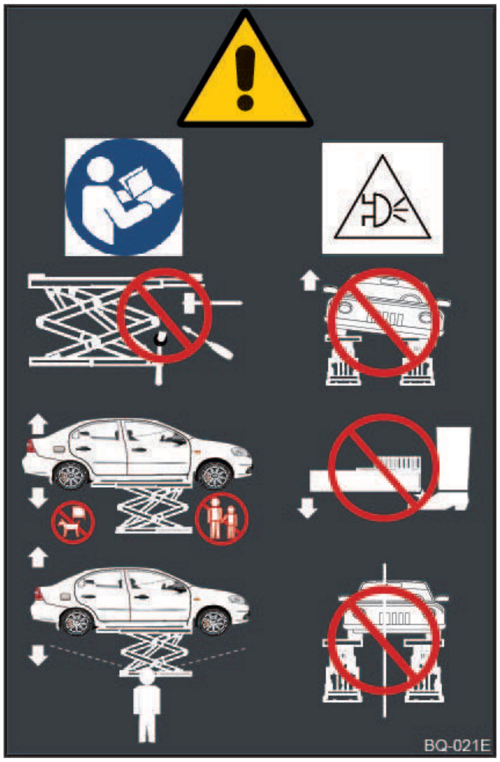

1 2 3 4 5 6 7 8

控制柜上的警告标签。

1. 阅读原版使用说明书。
2. 切勿在举升平台上放置任何物体。
3. 确保人和动物远离举升平台。
4. 升降时注意观察车辆。
5. 注意信号发生器的音频警告信号。
6. 禁止单侧、单端、单角举升车辆。
7. 下降时注意防止压脚。
8. 禁止车辆偏离平台中心。

简要使用说明

Principali raccomandazioni	Instrucciones Breves	Kurz-Betriebsanleitung	Brief Operating Instructions	Instructions en bref
I	ES	D	GB	F
Solo il personale qualificato è autorizzato ad operare sul sollevatore.	Sólo el personal cualificado está autorizado a manipular el elevador.	Es dürfen nur geeignete Personen mit der Bedienung der Hebebühne beauftragtwerden.	Only qualified personnel shall be allowed to operate the lift.	Seulement le personnel qualifié est autorisé à travailler sur le pont élévateur.
È obbligatorio per gli gli operatori le regole per la salute e la sicurezza del lavoro e gli standard di sicurezza nazionali utilizzabili.	Es obligatorio que los operadores respetar las reglas de salud y seguridad a trabajo, así como normativas nacionales de seguridad.	Der Betreiber ist verpflichtet, die Unfallverhütungsverschriften und Arbeitsstättenverordnung einzuhalten.	It is obligatory for workers to meet health and safety work regulations and national safety standards.	Les opérateurs sont obligés à s'en tenir aux règles sur la santé et la sûreté du travail et les standards de sûreté nationals en vigueur.
Usare il sollevatore seguendo soltanto le operazioni e le indicazioni del manuale di istruzioni.	Utilizar el elevador solamente siguiente las aplicaciones e indicaciones del manual de instrucciones.	Die Hebebühne darf nur bestimmungsgemäß verwendet werden.	The lift may only be used according to the installation/operation manual.	Utiliser le pont élévateur selon les applications et les indications du mode d'emploi.
E' assolutamente vietato superare la capacità massima del sollevatore.	No superar la capacidad máxima del elevador.	Es is verboten die höchste Tragfähigkeit der Hebebühne zu überschreiten.	Never exceed the maximum lifting capacity when using the lift.	Il est interdit de dépasser la capacité maxima du pont élévateur.
È assolutamente vietato la manipolazione e la rimozione dei dispositivi di sicurezza.	Los dispositivos de seguridad nunca pueden estar cambiado, rotado, o quitado.	Die Sicherheitsvorrichtungen dürfen nicht manipuliert, außer Funktion gesetzt oder gar entferntwerden.	The safety devices must not be manipulated, made inoperative or removed.	Il est interdit de manipuler les dispositifs de sécurité.
Osservare le pedane e il veicolo durante le fasi di salita e discesa.	Observar las plataformas y el vehículo durante el proceso de entrada y salida.	Beim Heben und Absenken muß die Hebebühne und die Lastbeobachtet werden.	Observe lift platforms and vehicle during lifting and lowering.	Observer les rampes et le véhicule lors de la montée/descente du pont élévateur.
L'operatore deve assicurarsi che tutta l'area vicina al sollevatore sia deserta prima di eseguire le fasi di salita o discesa.	Cuando subiendo y bajando el elevador, el operador debe asegurarse que no hay personas en las plataformas o el vehículo, y que nadie esta trabajando en el vehículo.	Beim Heben und Senken dürfen sich keine Personen auf oder unter the Hebebühne bzw. im Fahrzeug aufhalten, sowie keine Eingriffe am Fahrzeug vorgenommen werden.	During lifting and lowering no persons should stay on, under the lift platforms or in the vehicle. No should anyone work on the vehicle.	Lors de la montée/descente du pont élévateur, l'opérateur est obligé à s'assurer que la zone dangereuse soit déserte.
È vietato arrampicarsi sulle pedane del sollevatore.	Es prohibido que subir en el vehículo o las plataformas.	Hochklettern am Lastaufnahmemittel oder an der Last ist verboten.	Climbing on the vehicle or platforms of the lift is forbidden.	Ne pas se placer ou grimper sur les rampes pendant que le pont et levé.
Non lasciare oggetti o utensili sparpagliati sulla pedana o sotto di essa che possano intralciare la discesa completa del sollevatore.	No dejar objetos o utensilios sobre o debajo de la plataforma que puedan alterar el descenso completo del elevador.	Beim Absenken dürfen keine herumliegenden Gegenstände das Lastaufnahmemittel daran hindern, in die untere Endstellung zu gelangen.	Scattered objects (e.g. tools) must not be left on or under the platforms which would interfere with the lowering and operation of the lift.	Ne pas abandoner objets ou outillage sur ou sous la rampe afin de ne pas gêner la descente complète du pont élévateur.
In caso di comportamento anomalo del ponte, formarlo e chiudere il selezionatore on/off con lucchetto. Il ripristino delle funzione del sollevatore il competenza di personale esperto.	Si tiene un problema, pare el elevador y cierre el selector on/off y ciérrelo. Solo personal de servicio técnico con alto grado de calificación debería reponer en marcha el elevador.	Bei Störungen die Hebebühne stillegen, den Hauptschalter on/off ausschalten und abschließen. Die Hebebühne darf nur von einem Sachkundigen überprüft und wieder in Betrieb genommen werden.	In case of trouble turn the main switch off and lock it. Inspection of the lift and resetting into operation must always be carried out by authorized personnel.	Arrêter le pont en cas de fonctionnement anormal. Fermer le sélectionneur "on/off" en le codenasant. Le rétablissement est du domaine reserve au personnel competent.
Prima di ogni riparazione o manutenzione del sollevatore, disconnettere dalla rete elettrica principale evitando l'intervento su di esso a personale no esperto.	Antes de cualquier reparación o mantenimiento del elevador, desconectarlo de la eléctrica principal, y solo puede estar conectado de personal autorizado.	Vor Reparatur- und Wartungsarbeiten is die Hebebühne vom Stromnetz zu trennen und gegen unbefugtes Eingreifen von nicht fachkundigem Personal zu sichern.	Prior to repair or maintenance disconnect the lift from the main power supply. It should only be turned on by authorized personnel.	Avant chaque remise en état ou entretien, il faut déconnecter le pont élévateur du réseau de courant principal et éviter l'intervention par personnel non-qualifié.
Prestare la massima attenzione a tutte le indicazioni del manuale di istruzioni.	Pagar atención a todas las indicaciones en el manual de instrucciones.	Die ausführliche Betriebsanleitung ist ze beachten.	Read and follow all instructions in the Installation/Operation Manual.	Prêter attention particulière à toutes les indications du mode d'emploi.

BQ-032E

这些说明包括控制柜操作的相关信息。

1. 下降时双脚不要靠近举升平台。
2. 斜坡负载时斜坡支撑100%压到位。
3. 举升机移动时双手不要靠近剪叉的交叉点。

1.3 预期用途

适用此剪式举升机的场合：

- 在室内场所举升无人机动车辆。
- 举升最大负载为 3500 kg 的车辆。
- 如果重量分布正确，默认情况下，负载应位于运动方向的中心。如果主负载（例如发动机）在前部或后部，则适用以下方法：
  在前部，最大 3/5 的负载，
  在后部，2/5 的负载，反之亦然。
- 正确对齐时，可调整跑道。车辆在两个平台上必须大致居中。
- 符合第 7 章的技术数据，满足技术条件要求。

1.4 不当使用，错误行为

错误行为会威胁到举升区域内作业人员的生命和健康。
对于预期用途以外的使用以及错误行为导致的损害，制造商不承担责任。

严禁以下行为：

- 严禁攀爬或骑坐在剪式举升机或负载上。
- 车内有人时严禁举升操作。
- 人或动物在危险区域，尤其是举升机下方时，禁止升降。
- 车辆在举升机上时严禁过度摇晃。
- 严禁将物体抛向举升机或其下方。
- 严禁在未正确确认举升支点的情况下举升车辆。
- 严禁仅在一个举升机平台上举升负载。
- 严禁举升第 1.3 章未明确列出的负载。
- 严禁举升含有危险物品的车辆。
- 严禁在室外操作，或者在存在火灾或爆炸危险的车间操作。
- 严禁在剪式举升机上洗车。
- 严禁任何形式的改装。

1.5 内部事故、健康和安全以及环境信息

本操作手册不包含需要剪式举升机用户编写的使用说明。

此内部使用说明规定了公司内事故预防、健康安全和环保风险预防的相关规程。

这其中也包括应急操作和急救措施等。

2. 安全

2.1 操作员

仅限符合以下要求的人士在无人监管情况下操作剪式举升机：

- 年满 18 岁。
- 熟悉健康安全和事故预防基本规定。
- 接受过剪式举升机的处理和操作培训。
- 其工作能力经过公司验证。
- 获得明确的书面任命。
- 阅读并理解本操作手册。

2.2 基本安全要求

- 只有当专业人士在检查日志中确认剪式举升机设置正确后才能操作。
- 始终遵照操作说明（剪式举升机上的标签）。
- 如果多人操作剪式举升机，公司必须指定一名监管员。
- 只有当确认安全符合技术要求且所有安全机构正常运转时才能操作剪式举升机。
- 仅限合格电工打开控制盒或控制单元。
- 必须定期开展安全检查，至少一年一次。
- 如果出现故障迹象，立即关闭剪式举升机，通知监管员，必要时联系客服。
- 保持作业区域干净、无油、无脂、无污染。
- 升降前，确认音频报警器（蜂鸣器）正常工作。
- 剪式举升机周围无障碍物。
- 升降时务必仔细观察负载。
- 务必安全地停好车辆，在平台上居中。
- 务必在车辆制造商批准的举升点处举升车辆。先举升一小段距离，检查举升点是否稳固。然后才能将其举升到所需高度。
- 采取措施，禁止人员在剪式举升机工作区域内走动。严禁在危险区域停放其他车辆。
- 禁止超出举升机的额定负载，确保符合第 2.3 章所述的允许轴负载和负载分布要求。
- 当拆卸或装配重型车辆部件时，注意保证举升机的重量平衡，尤其是使用举升台支撑车辆时。事先固定好车辆。
- 作业完成后，将剪式举升机完全降下，切断电源，固定好，防止未经授权的使用（将总开关切换至“关”位置，然后锁定）。
- 根据保养计划，记录保养和维修的执行情况（第 9 章）。
- 仅限授权专业人士（保养承包商）执行安装、维护和维修操作（第 9 章）。
- 仅限合格电工执行相关电气操作。
- 仅限了解液压/气体力学相关知识、训练有素的人士执行液压或气动装置的相关工作。
- 在举升机区域内作业时，必须根据适用的健康安全和事故预防规程穿戴合适的个人防护装备。例如，防护手套、护目镜、安全鞋。
- 仅限使用制造商的原厂配件。
- 任何支撑配件维修后，必须由专业人士检查举升机。

2.3 允许轴负载和重量分布

举升车辆前，必须确保重量分布正确。

重量分布正确时（默认位置在车辆行驶方向上），主负载在前部（例如发动机）。

警告

负载不正确时车辆可能倾覆从而带来伤害风险。

- 符合图 1 和图 2 所示允许的承载重量。
- 符合图 1 和图 2 所示允许的重量分布。
- 符合图 3 所示举升点之间的允许距离。

图 1 和 2:

DS35/DS35EX：额定负载 3500 kg
前部最大 3/5：F1：2100 kg
后部最大 2/5：F2：1400 kg

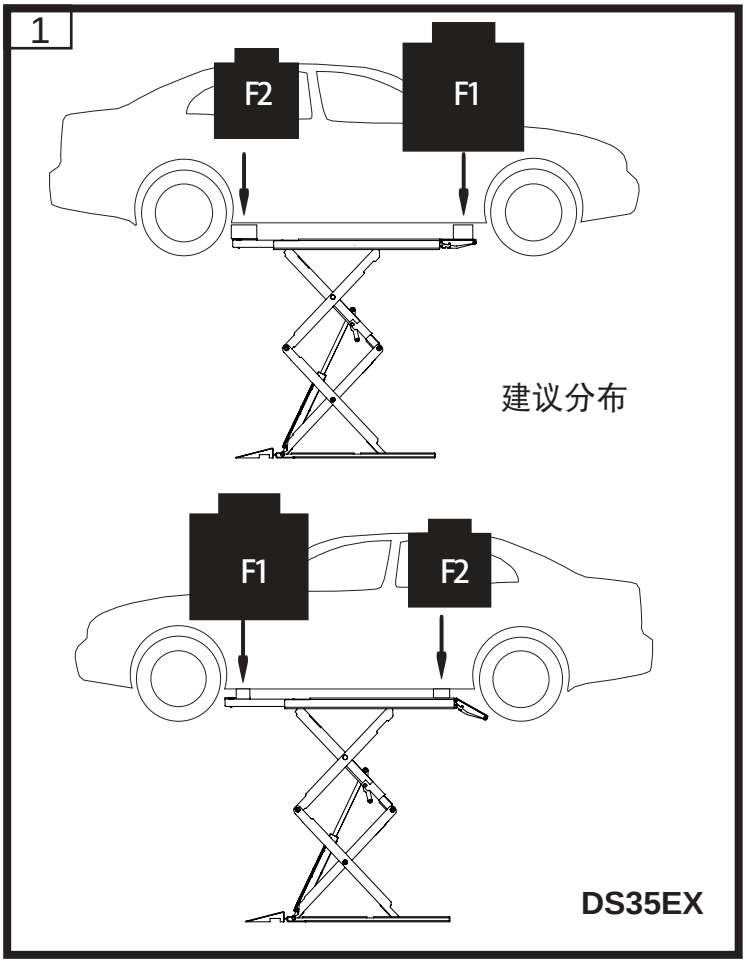

2.4 严禁擅自改装或改造

- 出于安全考虑，严禁未经授权擅自改装或改造剪式举升机。
- 否则，此经营许可证也应视为无效。
- 此合规性声明也会失效。

2.5 专业技术人员

调试后（定期，最多一年后）、设计修改或者维修配件后必须检查剪式举升机。**以下人员可执行检查工作:**

认证专家

这些人员接受过专业培训，具有丰富经验，了解举升机领域的专业知识。
专家应能够检查举升机，并作出专业评估。
TÜV 专家、制造商的专业工程师或个体专业工程师都可以开展检查工作。

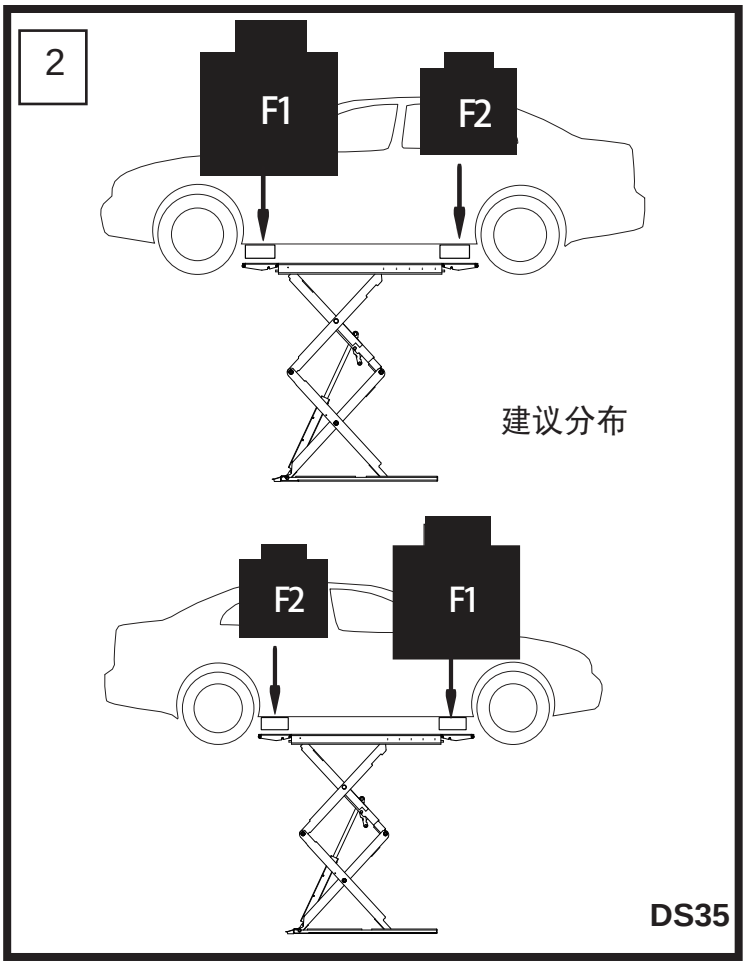

技术人员

这些人员接受过专业培训，具有丰富经验，拥有足够的举升机领域的知识。

他们充分熟悉健康安全和事故预防规程以及举升机技术，能够评估举升机的职业健康和安全标准合规性。

2.6 保养承包商，安装人员

仅限制造商授权的公司或专业人士执行保养和安装工作。

这些人员经过举升机领域的相关培训，拥有相关资质，能够熟练保养和维修工作。

技术人员指的是拥有足够的知识，接受过专业培训，经验丰富，熟悉关键规程的人员，他们能够：

- 评估指定的工作，
- 识别潜在风险，
- 采取措施消除风险，
- 了解维修和装配。

技术人员的专业知识必须能够让他们

- 阅读并完全理解电路图，
- 完全理解场景，尤其是任何已安装的安全设备。
- 了解系统组件的功能和设计。剪式举升机的小故障可以由操作员进行排除。

如果出现较严重的故障，请联系授权的保养承包商。

2.7 技术人员进行的安全检查

必须执行安全检查，确保举升机安全。

在以下情况下应执行安全检查：

- 初始操作前，初始安装后。使用“安装前初始安全检查”表格。
- 初始操作后定期检查，但是至少一年一次。使用“定期安全检查”表格。
- 举升机部件出现任何设计修改后。使用“非计划性安全检查”表格。

初始安全检查以及安全检查必须由**技术人员**进行。我们建议您在检查的同时也执行维护操作。

当举升机出现设计修改时（装配附加零件），要求执行非计划性安全检查和特殊维护工作。安全检查必须由**技术人员**执行。

使用附录中提供的表格，表格列出了执行安全检查清单。请使用相关的表格，完成后将其装订到手册。

2.8 设备操作员的义务

举升平台的操作

在德国，举升平台的使用要遵守强制执行的雇主责任保险协会有关健康和作业安全的规定，具体见 DGUV-100-500（BGR 500 之前）第 2.10 节。在所有其他国家，必须遵守适用的国家法规、法律和指令。

举升平台的检查

基于以下指令和规定执行检查：

- 举升平台测试的基本原则（BGG 945 之前的 DGUV-308-002）
- 指令 2006/42/EC 中规定的基本健康和安全要求
- 统一欧洲标准
- 公认工程规范
- 有关设备使用的指令 89/655/EEC 和 95/63/EC 指令的变更
- 适用的事故预防规程

检查工作由举升平台的用户负责组织。用户负责指定执行检查的专家或合格人员。应确保所选人员满足 BGG 945 第 3 节的要求。

如果公司雇员被指定为专家或合格人员，则用户要承担特别责任。

检查范围

常规检查一般涉及到外观检查和功能测试。这包括检查组件和设备状况，确认安全系统完整且功能正常以及完整填写检查日志簿。
例外检查的范围取决于结构性改装或维修工作的性质和范围。

常规检查

初始调试后，**合格人员**要定期检查举升平台，间隔不超过一年。

合格人员指的是接受过专业培训，经验丰富，能够充分了解举升平台，充分熟悉相关国家规定、事故预防规定和公认工程规范（例如，BG规范、DIN标准、VDE规定、其他欧盟成员国或其他方的技术法规或欧洲经济区的协议），能够评估举升平台安全工作条件的人员。

例外检查

对于举升高度超过 2 米的举升平台和允许人站在承重构件或负载下方的举升平台，经过结构改装和承重组件重大维修后，重新使用前要由专家进行检查。

专家指的是接受过专业培训，经验丰富，拥有举升平台的专业知识，充分熟悉相关国家作业安全规定、事故预防规定和公认工程规范（例如，BG规范、DIN标准、VDE规定、其他欧盟成员国或其他方的技术法规或欧洲经济区的协议），能够检查举升平台且给出专家意见的人员。

检查日志

检查日志要保管好，留作举升平台检查记录。检查日志簿必须包含初始调试前执行的测试的报告、常规和例外检查，以及 (EC) 型式试验的相应认证和 EC 合规性声明。

报告必须包含:

- 测试日期和范围，以及未执行测试项目的详细信息
- 测试结果以及任何缺点的详细信息
- 有关启动或进一步使用是否存在任何阻碍的评估
- 任何所需跟踪测试的详细信息
- 检查人员的姓名、地址和签名

如有任何缺点，设备操作员必须在报告中确认并提出整改措施。

3. 剪式举升机

3.1 零件概览

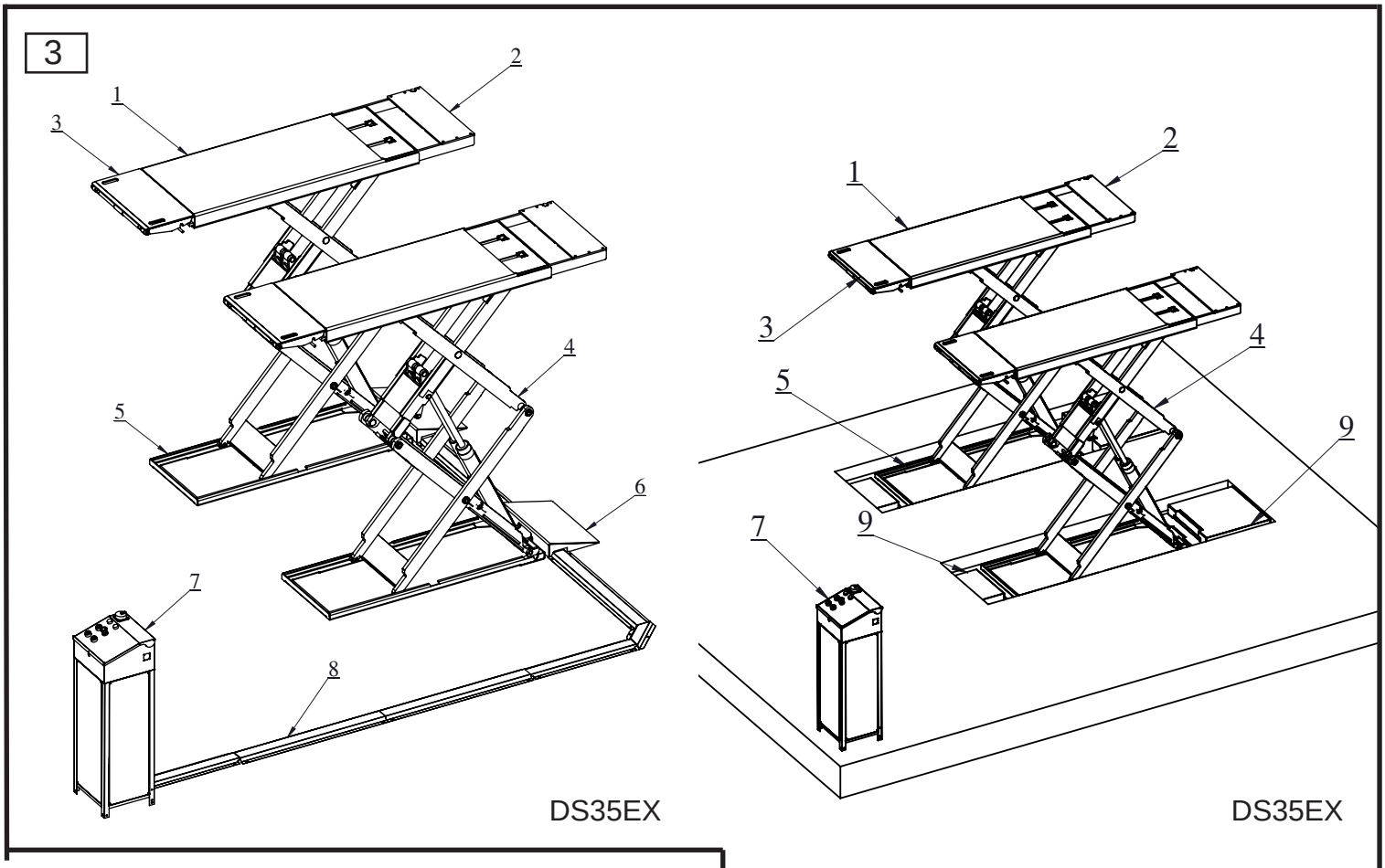

图 3：剪式举升机 DS35EX/DS35

1. 举升平台
2. 加长臂
3. 斜坡
4. 剪刀叉
5. 底座焊架
6. 斜坡
7. 控制柜
8. 软管套
9. 隐藏式盒装组件（仅适用于嵌入式配件）

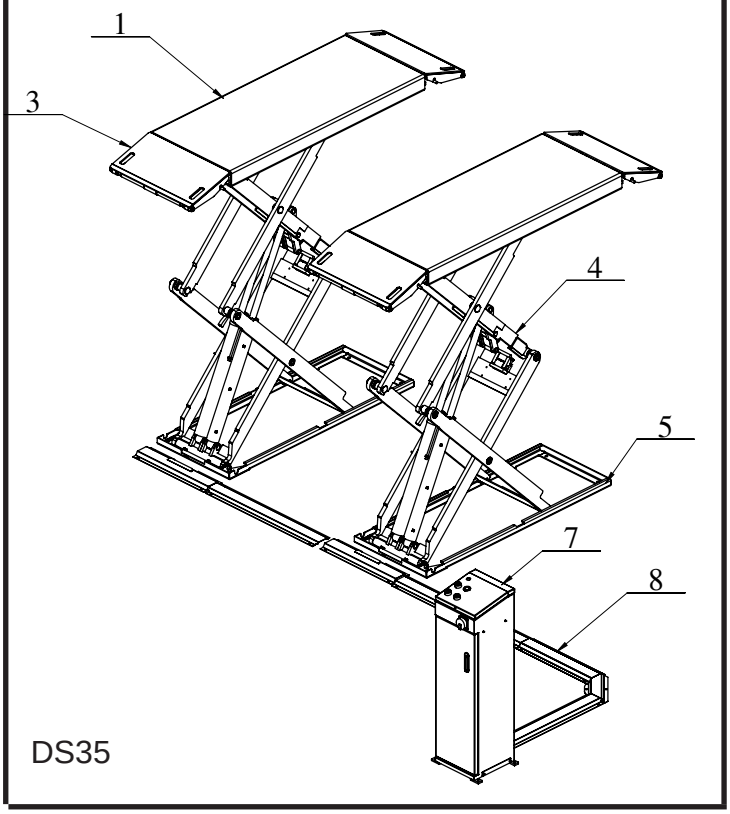

*根据不同市场，DS35EX 控制柜存在细微差别。

3.2 一般工作流程

- 确定车辆数据后，将车辆开到平台上。
- 选定制造商批准的车辆举升点，将相配的支架置于下方。确认重量分布正确后，使用剪式举升机升起车辆。
- 剪式举升机将车辆上升到所需高度。
- 工作完成后，将车辆降到地面并驶离跑道。

警告

行为不当时，剪式举升机的危险区域存在伤害危险。

→ 仅限接受过培训和指导并被指派到该区域作业的人员进入危险区域。

→ 保持作业区域干净整洁。

→ 保持逃生路线畅通，以便在出现紧急情况时能够快速、安全地离开危险区域。

3.3 作业区域，危险区域

图 4：作业区域，危险区域

1. 控制区域
2. 作业区域和危险区域
3. 车辆悬垂

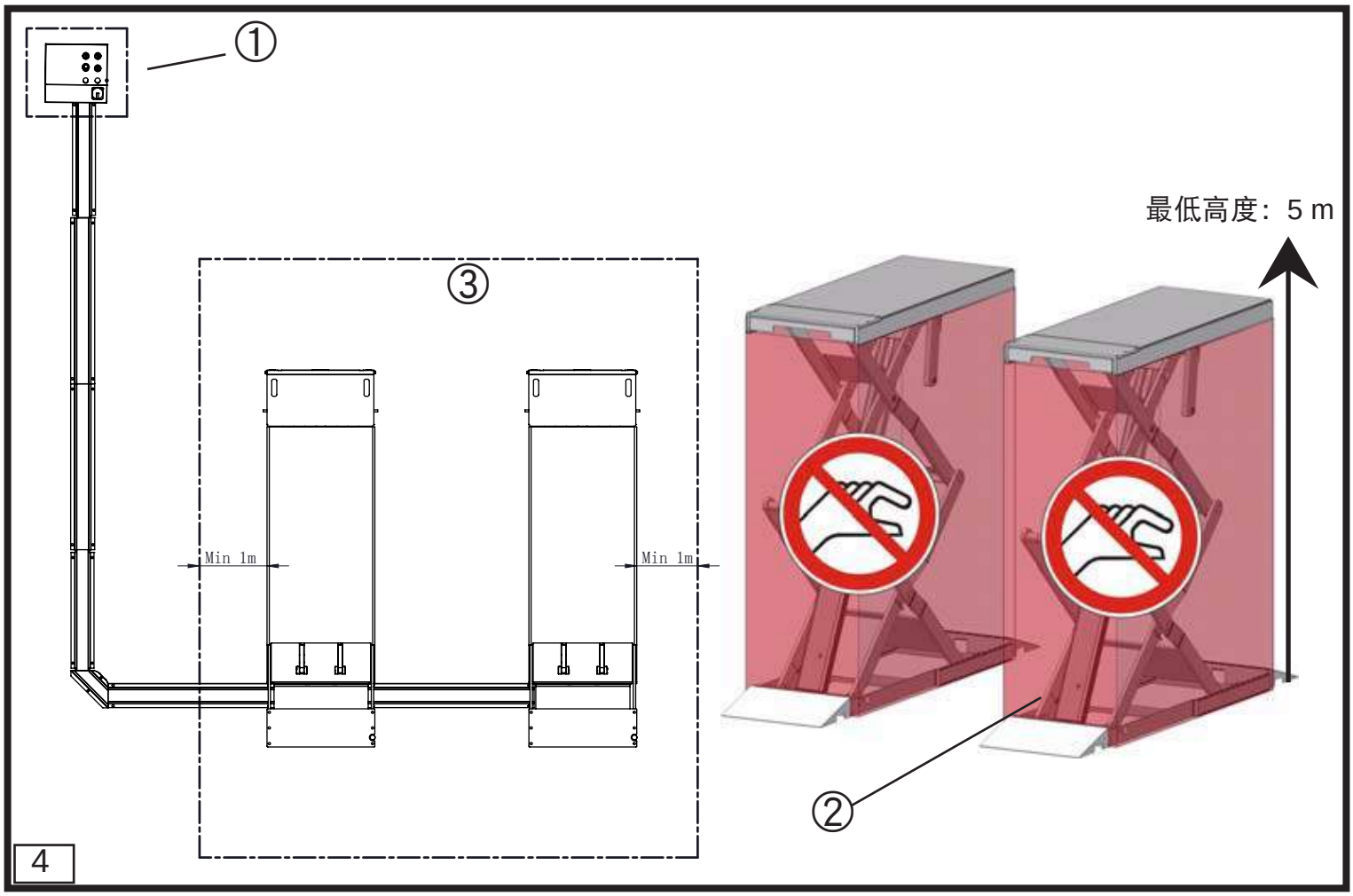

3.4 安全机构

参见图 5...7

警告

安全机构同时保护人和举升机。严禁停用这些安全机构！

- 剪式举升机危险区域由安全机构提供保护。
- 安全机构的功能和状况必须每天检查！
- 如果触发了安全机构，剪式举升机会立即停止。
- 如果安全机构出现故障，必须立即停用剪式举升机，并使用挂锁将总开关锁定。
  必须严禁继续使用，直到机器完全修复！
- 如果剪式举升机长期闲置未用，重新调试前请检查安全机构，必要时进行维修。

5

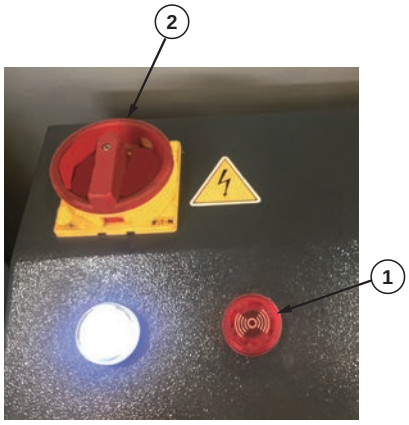

6

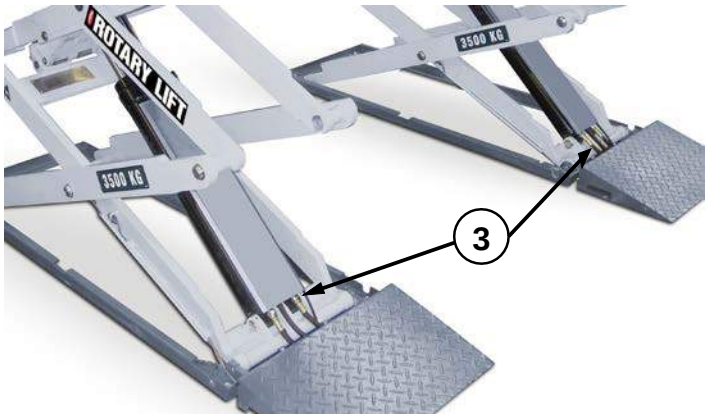

1. 蜂鸣器

音频报警器。音频报警：

- 剪式举升机下降到低于 120 mm（护脚）时。

2. 可锁总开关

“开”设置：剪式举升机准备就绪。
“关”设置：剪式举升机停用。控制盒内仍存在电源电压。
立即切断电源（关）会停止剪式举升机的任何动作（=急停，剪式举升机在其控制面板上也设置了急停按钮）。

3. 独立液压回路

两个相互独立的液压回路可防止平台意外下降。其中一个液压回路的液压管线损坏时，另一个液压回路会稳住平台。

4. 限压阀

限压阀可防止液压系统过载。限压阀出厂预设，用户及安装人员无法调整。过载时，平台不再能够升起。

5. 油缸连接的断线保护

液压管线出现损坏时，油缸连接的断线安全设备会切断流道。

6. 停机装置

机器的停机装置确保只有操作员持续按住控制设备上的相应控制装置时才执行此功能。

7

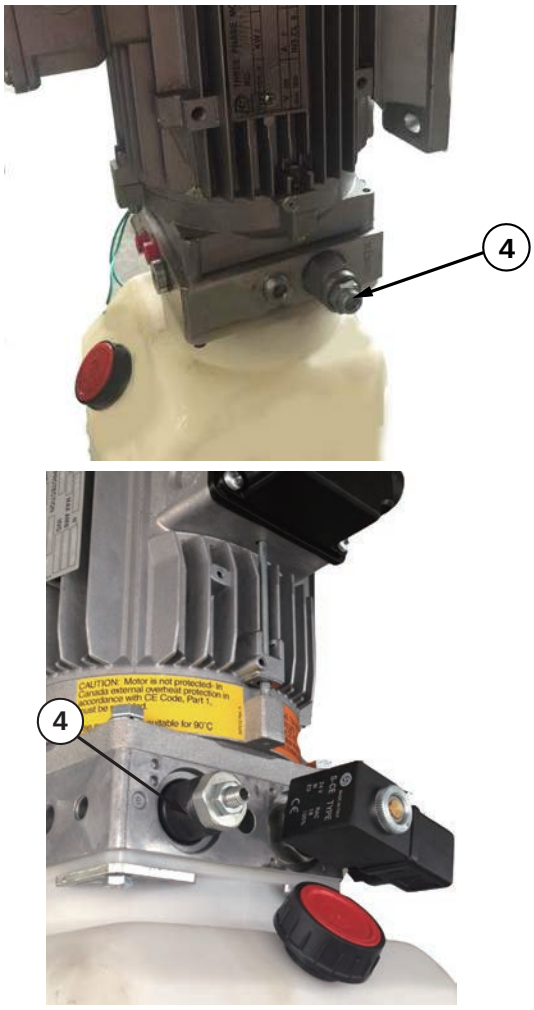

3.5 控制单元

释放按下的按钮时，会立即停止剪式举升机的所有动作。

1. 可锁总开关

“开”设置：剪式举升机准备就绪。
“关”设置：剪式举升机停用。控制盒内仍存在电源电压。
切断电源（关）会立即停止剪式举升机的任何动作（=急停）。

2. 电源指示灯

“亮起”：剪式举升机通电并准备就绪。
“熄灭”：剪式举升机未通电并停用。

3. 蜂鸣器

音频报警器。音频报警：
- 剪式举升机下降到低于 120 mm（护脚）时。

4. 急停

按下此按钮，立即停止剪式举升机的任何动作。

5. “降到地面”按钮

“下降”按钮在低于 120 mm 的危险区域中
120 mm 自动关闭对“下降 (6)”操作做出相应反应后才起作用。这时需同时按下按钮 (5)，则平台才可以完全降下。整个下降过程蜂鸣器会一直响。

6. 下降按钮

只有当按下此按钮时才起作用，举升机下降。

7. 上升按钮

只有当按下此按钮时才起作用，举升机上升。

10

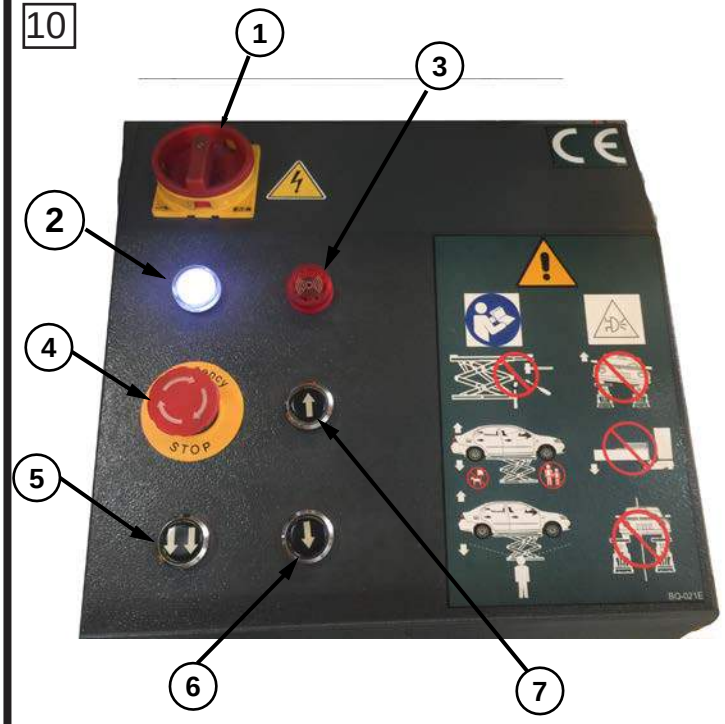

DS35EX 控制柜
（不适用于中东和土耳其市场）

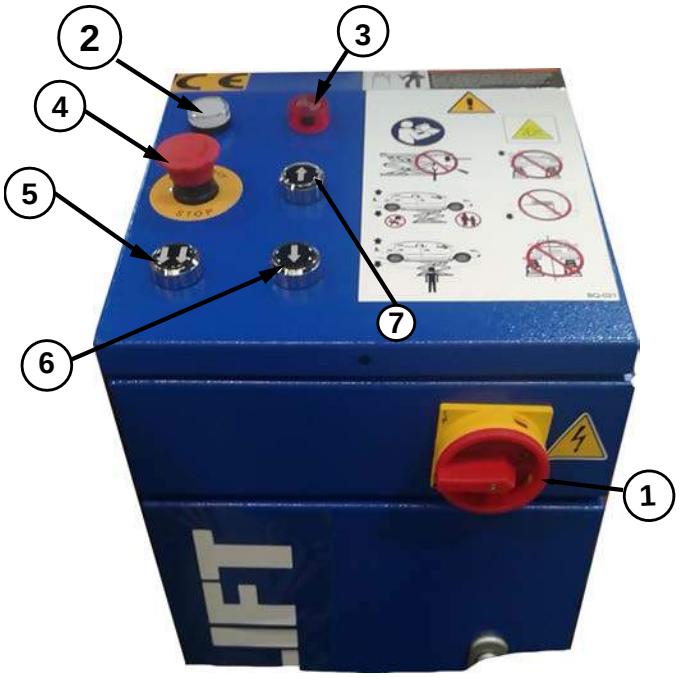

DS35 控制柜
（也就是适用于中东和土耳其市场的 DS35EX）

4. 操作

危险

为了避免人身伤害和/或财产损失，仅限接受过培训的专业人士操作举升机。回顾这些使用说明后，运行几次举升机，熟悉一下举升机控制，再将车辆装载到剪式举升机上。

危险

举升车辆时务必垫上所有四个橡胶垫。严禁单端、单角、单侧举升车辆。确保车架能够支撑其重量，过顶安全杠或传感器将接触车辆的最高点。

危险

将负载下降，靠在举升机或车辆下方的物体时可能存在伤害危险。车辆可能倾覆。

→ 下降前，必须清除举升机下方的所有物体。这尤其适用于底盘架。

→ 升降时务必仔细观察举升机和车辆。

危险

剪式举升机升降时手脚务必远离连杆机构。

危险

确保净空高度足以将车辆举升到所需高度。

危险

如果剪式举升机运转不正常，禁止使用，直到举升机专业维修技术员调整或修复问题。

使用剪式举升机时，确保遵照第2章 - 安全所列的使用说明进行操作。

4.1 准备工作

- 检查举升机 - 参见“操作员检查和维护”。如果举升机存在故障或零件损坏，禁止操作。
- 将车辆装载到举升机上前，必须完全降下举升机，禁止所有人员进入维修车间。
- 确保举升机周围区域无工具、杂物、油脂、油渍。
- 确保衬垫无油脂、无油渍。
- 举升机工作期间禁止无关人员进入车间区域。
- 禁止将举升机的任何部分用作另一个举升机构的起重机或支架（例如：滑轮组等）。
- 将总开关切换至“开”位置，如图 10 所示。

  同时再次确认急停按钮未按下。

4.2 上车注意事项

- 禁止未授权或未接受过培训的人员定位车辆或操作举升机。
- 禁止使举升机超载。见举升机上的额定负载标签。
- 检查车辆举升点的条件。
- 车身足以支撑其重量，且不因改装或腐蚀而导致强度变弱。
- 必要时，使用前斜板支撑车辆，以便达到前举升点。
- 如果仍达不到举升点，则使用加长臂支撑车辆后部。
- 使用辅助橡胶块，在车辆底盘与举升平台之间形成缝隙。
- 辅助橡胶垫安全接触车辆制造商的推荐举升点。
- 车辆在举升机上保持稳定；不会前后不平衡。

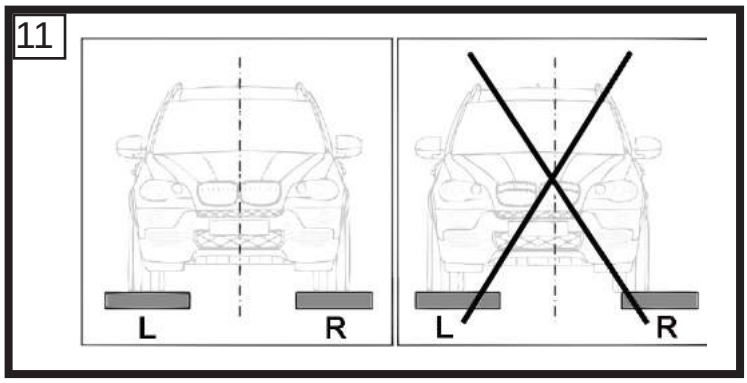

4.3 举升前注意事项

- 升降时，**禁止**任何人站在举升机上或坐在车辆内。
- 激活“上升按钮”。
- 升起车辆，直到轮胎离开地面。
- 停止：检查安全接触车辆的托垫。稍微摇动一下前保险杠或后保险杠。
- 确认车辆安全固定在举升机上后，继续上升到所需高度。必要时，降下举升机，使用制造商推荐的举升点重新定位支点。

12

前部

小型车辆

前部

中型车辆

前部

大型车辆

斜坡有负载时，始终确保斜坡完全压到位。

下降时，注意双脚不要靠近举升机。

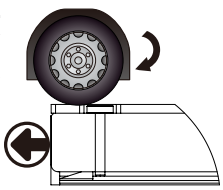

始终确保当将车辆开到举升机平台上时螺栓可防止加长臂伸出。

4.4 举升机使用注意事项

- 车辆固定到举升机后避免过分摇晃。
- 拆卸或安装重型组件时，根据需要始终使用安全架来提高稳定性。（例如发动机，变速箱等）。使用4个安全架。
- 将安全架升起，使其接触车辆，而不是将车辆降到安全架上。
- 车辆升起后，避免意外接触其外露的排气系统。注意可能绊倒人的空气软管和电线。
- 在车辆下方作业时请佩戴护目镜。

4.5 下降举升机注意事项

- 清理掉举升机区域内的所有工具或其他物品。
- 远离举升机工作区域。

4.6 下降举升机

- 降下车辆时远离举升机。双脚远离！
- 按下“下降按钮”，将举升机降下，直到举升机停止。
- 同时按下“降到地面”按钮，将其降到地面。

4.7 车辆驶离注意事项

- 确保举升机完全降下。
- 挪开举升车辆时使用的橡胶块。
- 仔细地将车辆从举升机区域开走。

4.8 关机

- 举升机不使用时，将总开关切换至“关”位置。必要时，使用挂锁锁定开关。

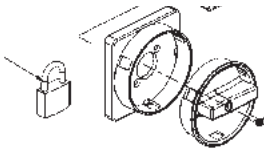

5. 问题、原因、纠正措施

以下列表包含潜在问题、原因和故障排除措施等相关信息。

仅限专业维护技术员（认证专家或技术人员）执行举升机的安全设备的维修工作。

故障（电源故障）期间，举升机自动保持在安全模式。这意味着所有动作将终止。

如果举升机长期故障，则执行以下操作:

1. 将举升机降到最低位置。
2. 将总开关切换至“关”位置，然后使用挂锁锁定。
3. 切断电源。

5.1 操作员的故障排除

以下故障排除措施仅限授权人员执行。

操作前，确保电源接通，总开关在“开”位置。

如果采取上述措施后，问题仍存在，则必须寻求专业人士的建议。

5.2 所列故障排除措施仅限保养承包商执行。

问题	可能原因	纠正措施
电机不运行。	• 保险丝或断路器熔断。 • 激活上限位传感器。 • “上升”按钮故障。	1. 更换熔断的保险丝或重置断路器（客户侧）。 2. 检查传感器或连接是否正确。 3. 检查“上升”按钮。 4. 联系服务代表寻求进一步帮助。
电机运行，但是举升机不上升。	• 油位低。 • 举升机过载。	1. 检查油箱，加油。 2. 检查车辆重量和/或平衡举升机上的车辆重量。
举升机降不下来。	1. “下降”按钮故障。 2. 下降阀故障。	联系服务代表寻求进一步帮助。
举升机上升高低不平。	见纠正措施	联系服务代表寻求进一步帮助。
锚固不紧。	见纠正措施	联系服务代表寻求进一步帮助。
举升速度慢或油从加油口通气盖喷出。	见纠正措施	联系服务代表寻求进一步帮助。
举升机自动沉降。	见纠正措施	联系服务代表寻求进一步帮助。

5.2 授权保养承包商的故障排除

问题	可能原因	纠正措施
电机不运转。	1. 保险丝或断路器熔断。 2. 电机电压不正确。 3. 接线不当。 4. 上升开关烧坏。 5. 电机绕组烧坏。	1. 更换保险丝或重置断路器。 2. 向电机提供正确的电压。 3. 修复所有接口，并进行绝缘处理。 4. 更换开关/控制按钮。 5. 更换电机。
电机运行，但是举升机不上升。	1. 举升机过载。 2. 电机运行电压低。 3. 下降阀有杂物。 4. 泵吸入空气。 5. 泵的吸气短轴掉落。 6. 油位低。 7. 安全阀调整不当。 8. 打开下降阀。	1. 检查车辆重量和/或平衡举升机上的车辆重量。 2. 向电机提供正确的电压。 3. 清洁下降阀。 4. 拧紧所有吸入管路接头。 5. 更换吸气短轴。 6. 加到合适的油位。 7. 更换安全阀。 8. 维修/更换下降阀。

举升机自动沉降。	1. 止回阀座有杂质。 2. 下降阀座有杂质。 3. 外部漏油。	1. 清洁止回阀。 2. 清洁下降阀。 3. 外部漏油检修。
油从加油口通气盖喷出。	1. 漏油/泵故障。 2. 电机输入电压不正确。 3. 车辆重量和平衡不在举升机承载容量内。	1. 外部漏油——寻找并修复漏油点。内部漏油——由授权服务代表对液压系统进行检修。 2. 为电机供应正确电压，联系您当地的授权服务中心。 3. 仅限在额定负载下使用举升机。
按下“上升”按钮后举升机未上升。	1. 上升按钮故障。 2. 车辆重量和平衡不在举升机承载容量内 3. 电机旋转不正确。 4. 电机输入电压不正确或不够 5. 接线松动或损坏 6. 保险丝熔断。	1. 更换“上升”按钮。 2. 仅限在额定负载下使用举升机。 3. 切换相位，确保电机按箭头所示方向旋转。 4. 为电机供应正确电压，联系您当地的授权服务中心。 5. 检修松动或损坏的接线。 6. 检查保险丝是否熔断。
按下“下降”按钮后，举升机未下降。	1. 障碍物阻碍下降。 2. 开关关闭或电源被切断。	1. 清理阻碍下降的障碍物。 2. 检查举升机，向其供电。
举升机下降，但是其中一个平台较高。	1. 确保较高平台下无障碍物。 2. 平台高低不平。 3. 其中一个副油缸有空气。	1. 操作举升机前，清障并仔细检查该区域。 2. 检查举升机是否安装在不平整的地面上。必要时，根据安装说明测量平整度。 3. 如果出现这种问题，检查举升机的油缸或管道是否漏油，必要时，同时按住控制柜内的印刷电路板上的“一键调平”按钮和上升按钮约40秒，执行副油缸的排气操作。
锚固不紧。	1. 钻孔过大。 2. 混凝土楼板厚度或夹持强度不够。	1. 使用新钻头钻孔，重新安置举升机。有关合适的锚固方法和最小间距要求，请参考安装说明。 2. 根据举升机安装说明拆掉旧混凝土，重新浇筑举升机地基。
举升机中途停止，无法完全举升，或抖动。	1. 液压管路或油缸内有空气。 2. 油位低。	1. 启动装置，将举升机上升约 610 mm。将油缸放气阀旋松约2圈。流体流动时关闭放气阀。完全降下举升机，然后根据下述步骤2往油桶加油。 2. 完全降下举升机。加油。

6. 授权下降操作

如果车辆举升机因电源中断、液压阀故障或系统电气故障而无法执行降下操作，则可以手动下降举升机。手动下降操作（紧急）时，执行以下操作：

注意

仅限接受过车辆举升机专业培训的人员执行手动下降（紧急情况）操作。

- 确保下降过程中无障碍物；**记住，不能再次升起车辆举升机来清除可能的障碍物。**
- 切断总电源。
- P3664和P3669 - 外拉左边阀的同时按下右边阀，图13a
- P3660 - 同时按下主动力设备上的阀芯以及附加阀，图13b。

对于动力单元零件编号详细信息，请见零件分解图。

13

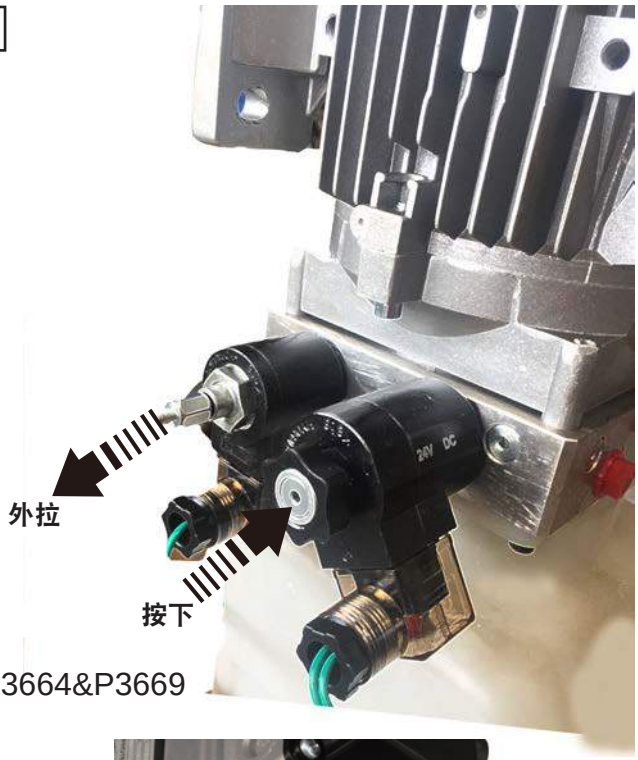

P3664&P3669

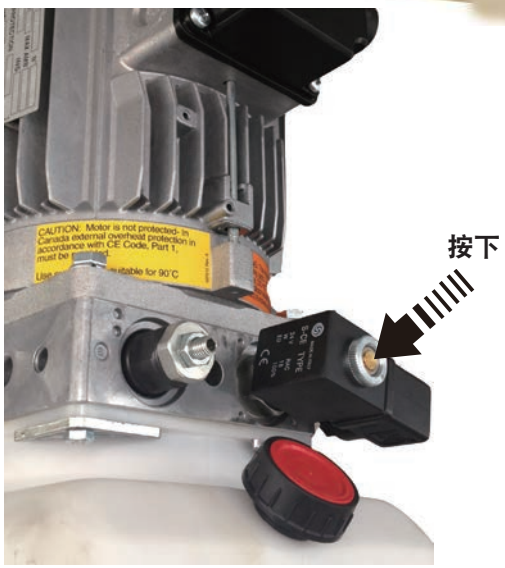

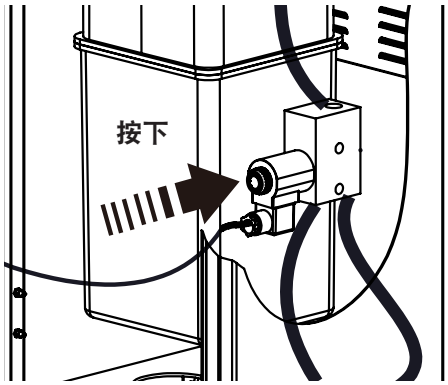

P3660

7. 技术参数

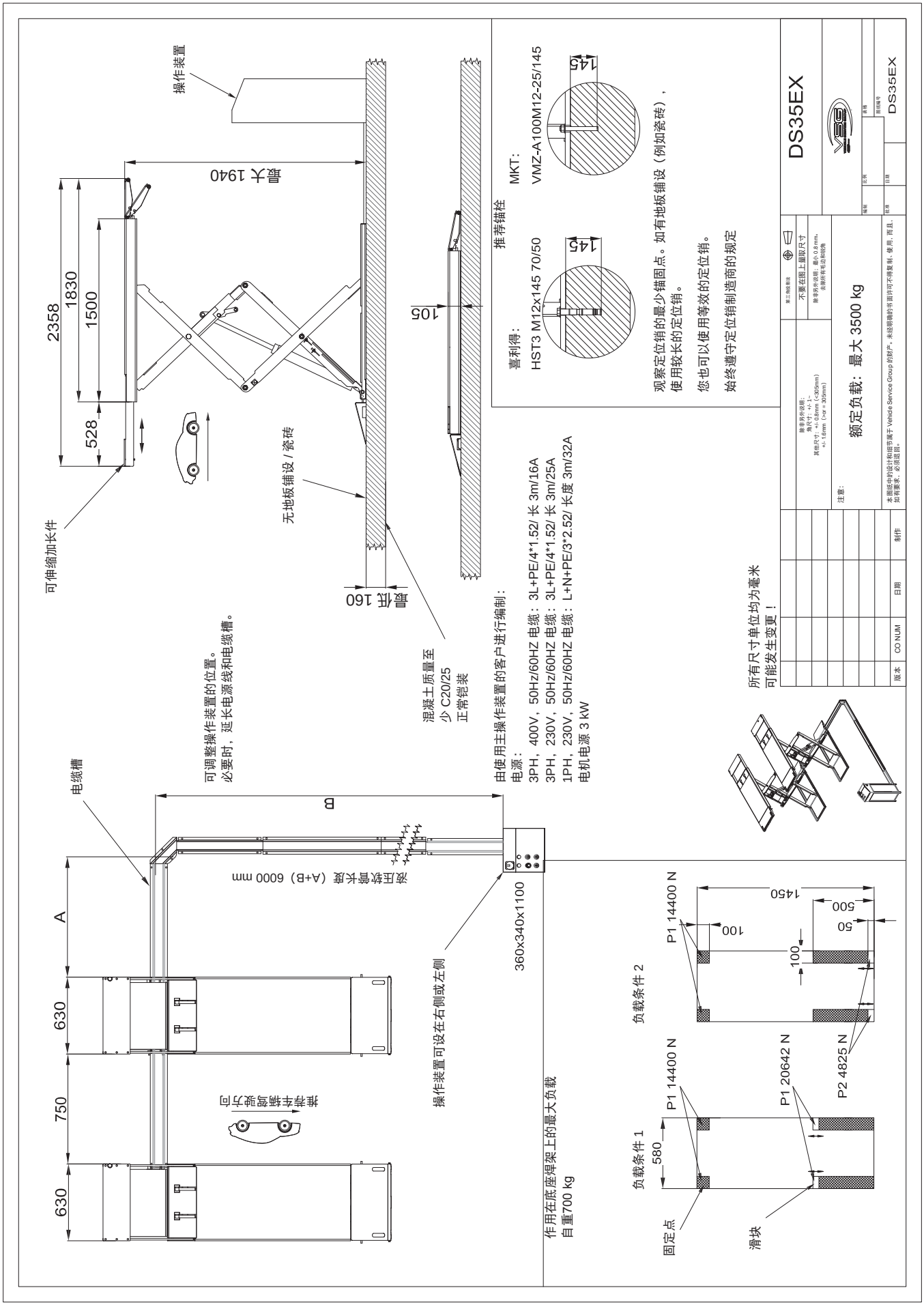
操作装置
宽大 1940
2358
1830
1500
528
105
可伸缩加长件
无地板铺设 / 瓷砖
宽度 160
推荐锚栓
喜利得:
HST3 M12x145 70/50
MKT:
VMZ-A100M12-25/145
145
145
观察定位销的最少锚固点。如有地板铺设（例如瓷砖），
使用较长的定位销。
您也可以使用等效的定位销。
始终遵守定位销制造商的规定
混凝土质量至
少 C20/25
正常钢装
可调整操作装置的位置。
必要时，延长电源线和电缆槽。
由使用主操作装置的客户进行编制：
电源：
3PH，400V，50Hz/60HZ 电缆：3L+PE/4*1.52/ 长 3m/16A
3PH，230V，50Hz/60HZ 电缆：3L+PE/4*1.52/ 长 3m/25A
1PH，230V，50Hz/60HZ 电缆：L+N+PE/3*2.52/ 长度 3m/32A
电机电源 3 kW
所有尺寸单位均为毫米
可能发生变更！
DS35EX
额定负载：最大 3500 kg
注意：
除非另外说明：
角尺寸：+/- 1-
其他尺寸：+/- 0.8mm (<305mm)
+/- 1.6mm (>or = 305mm)
不要在图上量取尺寸
除非另外说明，最小 0.8 mm，
全部所有电动和结构
本图纸中的设计和信息属于 Vehicle Service Group 的财产，未经明确的书面许可不得复制，使用，而且，
获得要求，必须提供。
版本
CO NUM
日期
制作
编辑
比例
日期
表格
图纸编号
DS35EX
电缆槽
B
A
630
750
630
液压软管长度（A+B）6000 mm
推荐车辆驶入方向
操作装置可设在右侧或左侧
360x340x1100
作用在底座焊架上的最大负载
自重700 kg
负载条件 1
580
P1 14400 N
固定点
滑块
P1 20642 N
P2 4825 N
负载条件 2
P1 14400 N
100
1450
500
50
100

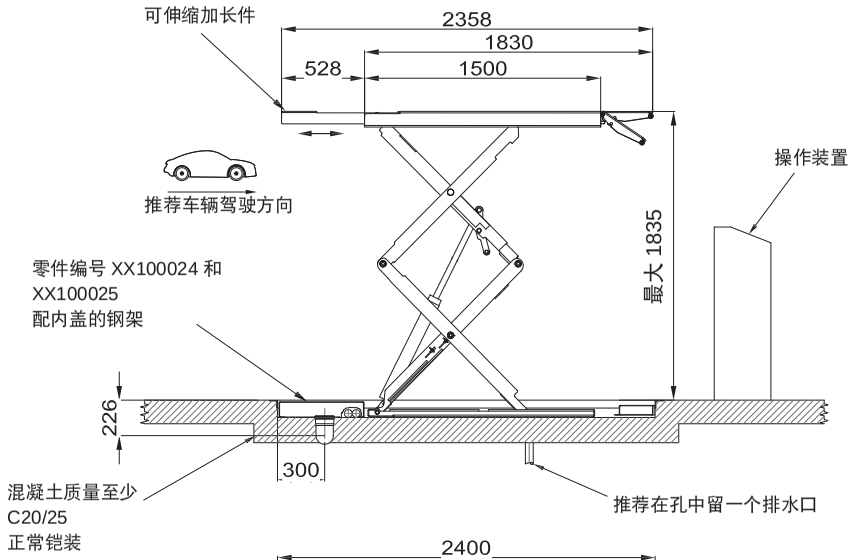

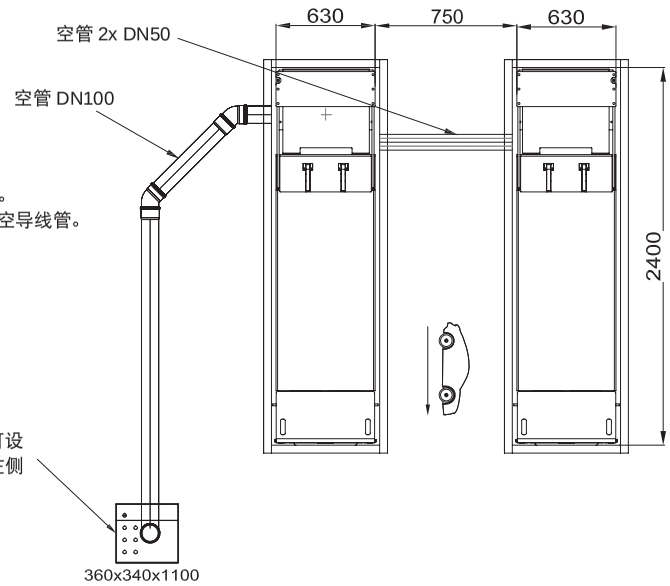

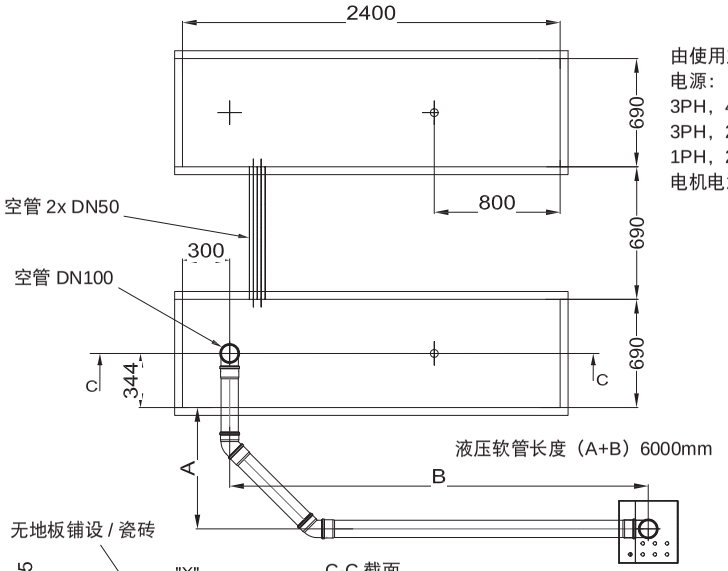

由使用主操作装置的客户进行编制：
电源：
3PH，400V，50Hz/60HZ 电缆：3L+PE/4*1.52/ 长 3m/16A
3PH，230V，50Hz/60HZ 电缆：3L+PE/4*1.52/ 长 3m/25A
1PH，230V，50Hz/60HZ 电缆：L+N+PE/3*2.52/ 长度 3m/32A
电机电源 3 kW

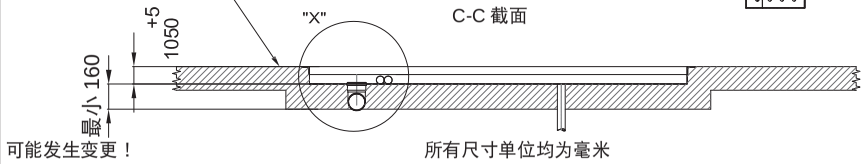

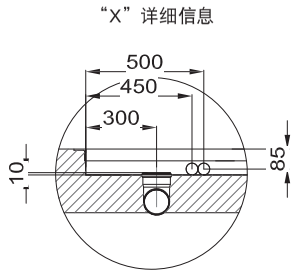

作用在底座焊架上的最大负载
自重约 700 kg

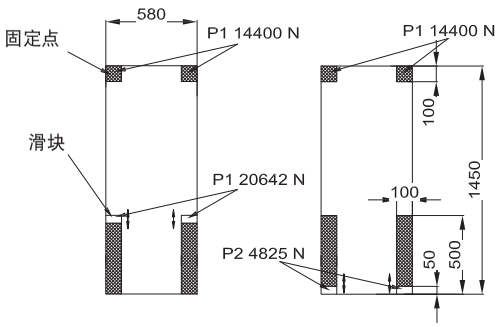

版本	CO NUM	日期	制作

除非另外说明：
角尺寸：+/- 1~
其他尺寸：+/- 0.8mm（<305mm）
+/- 1.6mm（>or = 305mm）

第三角投影法

不要在图上量取尺寸

除非另外说明：最小 0.8 mm。
去除所有毛边和锐角

注意：

额定负载：最大 3500 kg

本图纸中的设计和细节属于 Vehicle Service Group 的财产。未经明确的书面许可不得复制、使用，而且，如有要求，必须退回。

DS35EX
嵌入地面

编制	比例	表格
		图纸编号
批准	日期	DS35EX

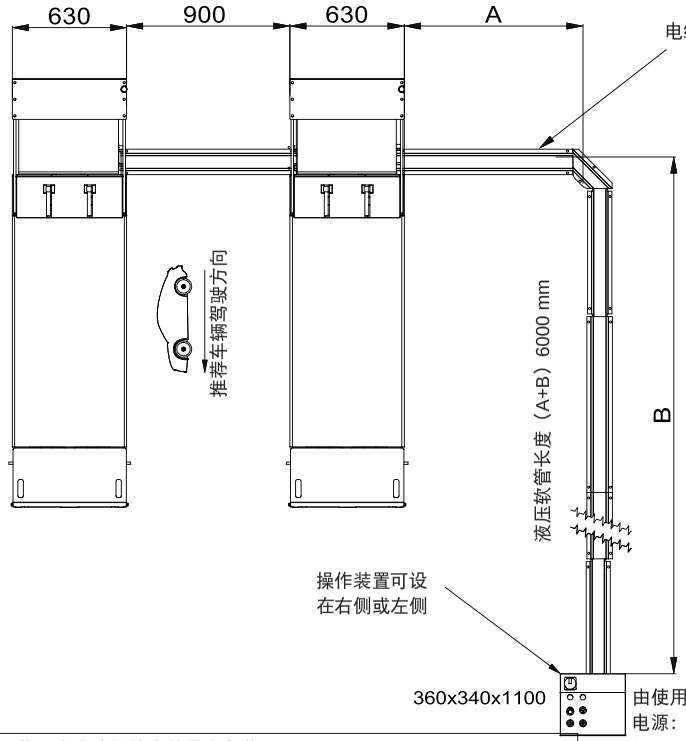

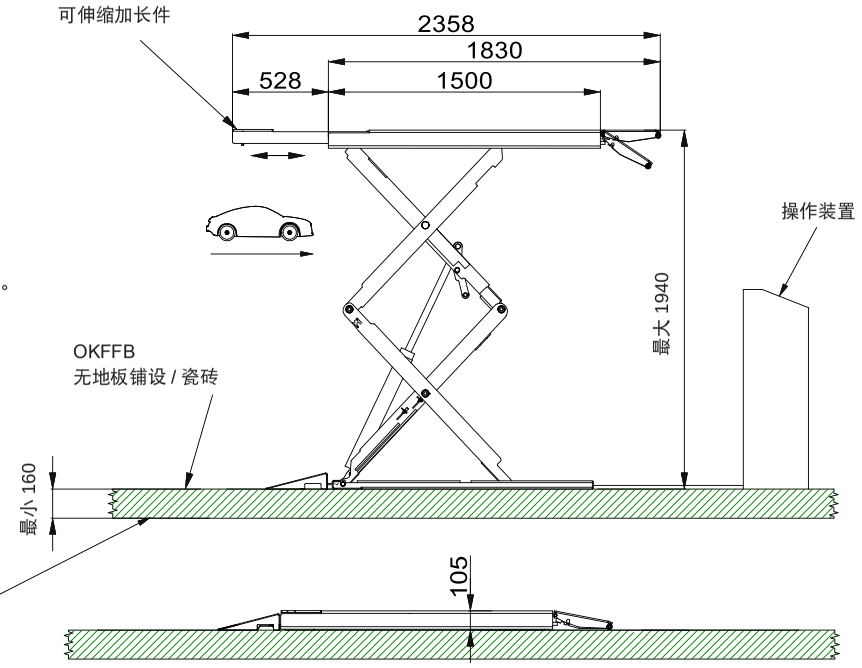

由使用主操作装置的客户进行编制：
电源：
3PH，400V，50HZ/60HZ 电缆：3L+PE/4*1.52/ 长 3m/16A
3PH，230V，50HZ/60HZ 电缆：3L+PE/4*1.52/ 长 3m/25A
1PH，230V，50Hz/60HZ 电缆：L+N+PE/3*2.52/ 长度 3m/32A
电机电源 3 kW

作用在底座焊接上的最大负载
自重 700 kg

负载条件 1　　负载条件 2

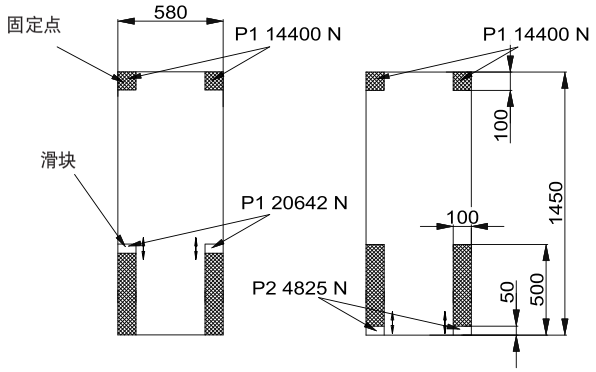

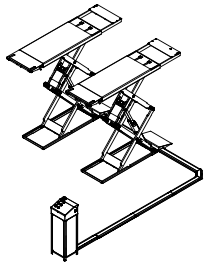

所有尺寸单位均为毫米
可能发生变更！

推荐锚栓

喜利得：
HST3 M12x145 70/50

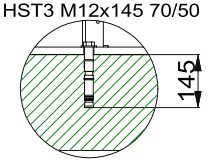

MKT：
VMZ-A100M12-25/145

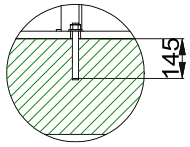

观察定位销的最少锚固点。如有地板铺设（例如瓷砖），使用较长的定位销。
您也可以使用等效的定位销。
始终遵守定位销制造商的规定

版本	CO NUM	日期	制作

除非另外说明：
角尺寸：+/- 1-
其他尺寸：+/- 0.8mm（<305mm）
+/- 1.6mm（>or = 305mm）

第三角投影法

不要在图上量取尺寸

除非另外说明：最小 0.8 mm。
去除所有毛边和锐角

注意：
额定负载：最大 3500 kg

本图纸中的设计和细节属于 Vehicle Service Group 的财产。未经明确的书面许可不得复制、使用，而且，如有要求，必须退回。

DS35EX
BMW 版本

编制	比例	表格
MG		图纸编号
校准	日期 18.07.2017	DS35EX-HG_BMW_8539

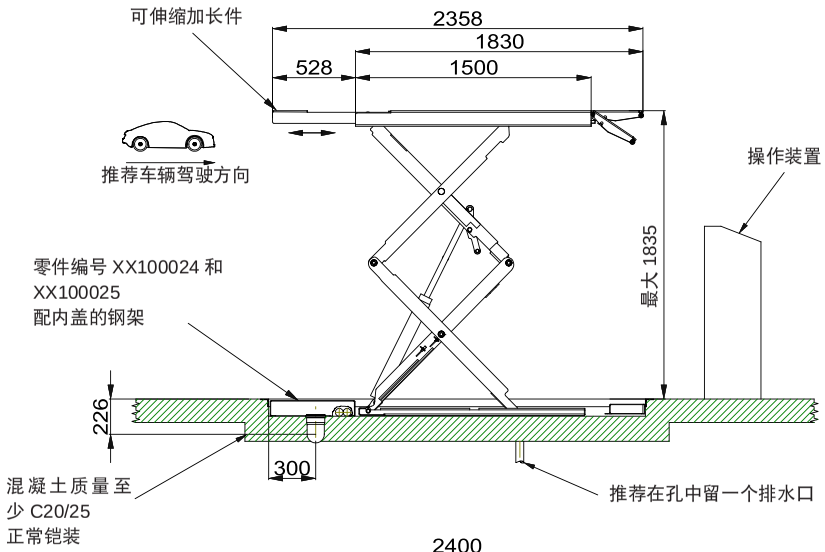

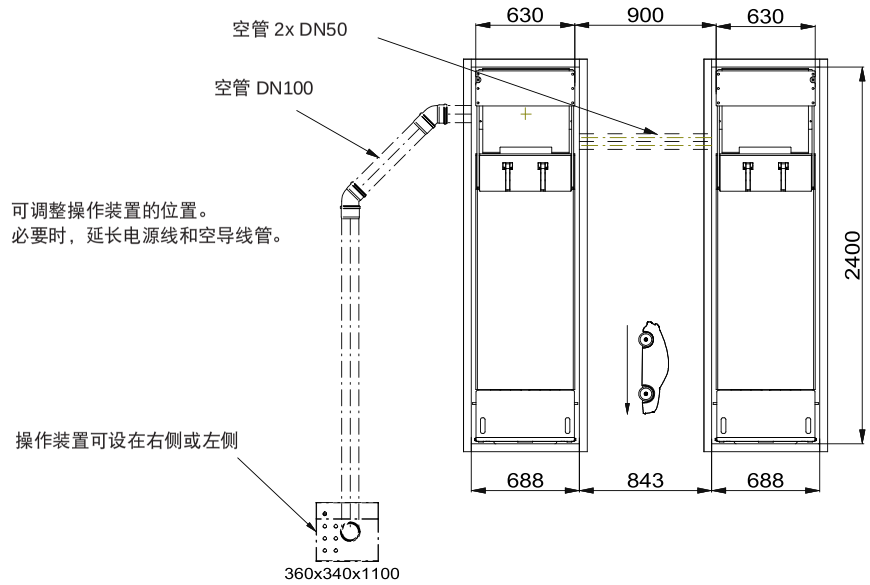

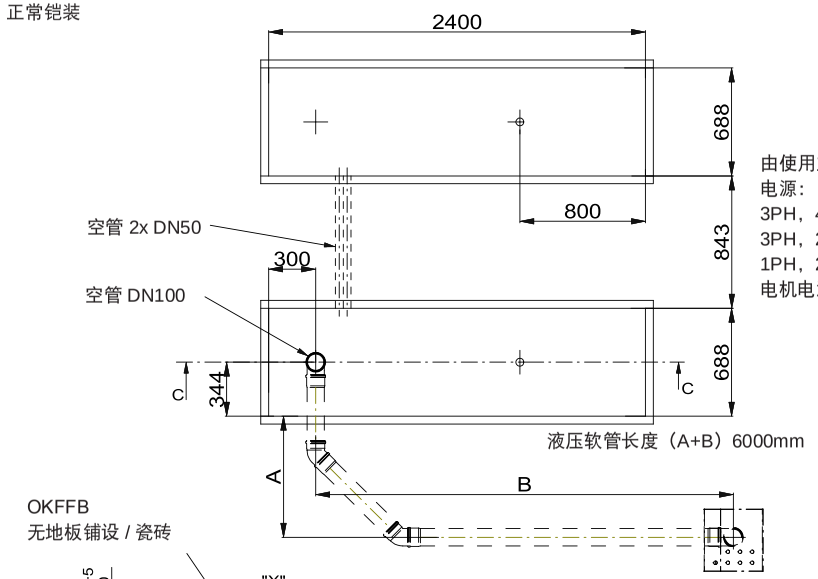

由使用主操作装置的客户进行编制：
电源：
3PH，400V，50Hz/60HZ 电缆：3L+PE/4*1.52/ 长 3m/16A
3PH，230V，50Hz/60HZ 电缆：3L+PE/4*1.52/ 长 3m/25A
1PH，230V，50Hz/60HZ 电缆：L+N+PE/3*2.52/ 长度 3m/32A
电机电源 3 kW

“X”详细信息

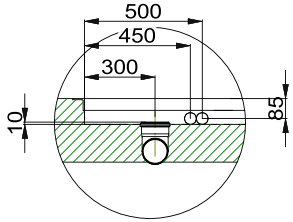

作用在基座焊架上的最大负载

自重约 700 kg

负载条件 1　　负载条件 2

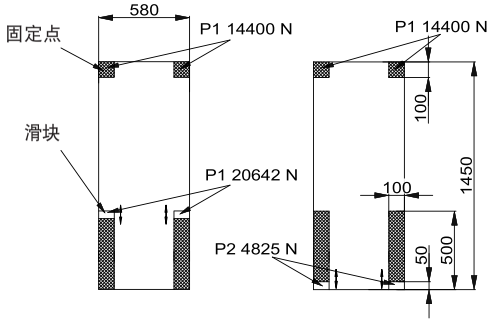

可能发生变更！

所有尺寸单位均为毫米

版本	CO NUM	日期	制作

除非另外说明：
角尺寸：+/- 1°
其他尺寸：+/- 0.8mm（<305mm）
+/- 1.6mm（>or = 305mm）

第三角投影法

不要在图上量取尺寸

除非另外说明：最小 0.8 mm。
去除所有毛边和锐角

注意：

额定负载：最大 3500 kg

本图纸中的设计和细节属于 Vehicle Service Group 的财产。未经明确的书面许可不得复制、使用，而且，如有要求，必须退回。

DS35EX
嵌入地面 BMW 版本

编制	比例	表格
MG		图纸编号
核准	日期 18.07.2017	DS35EX-HG_BMW_8540

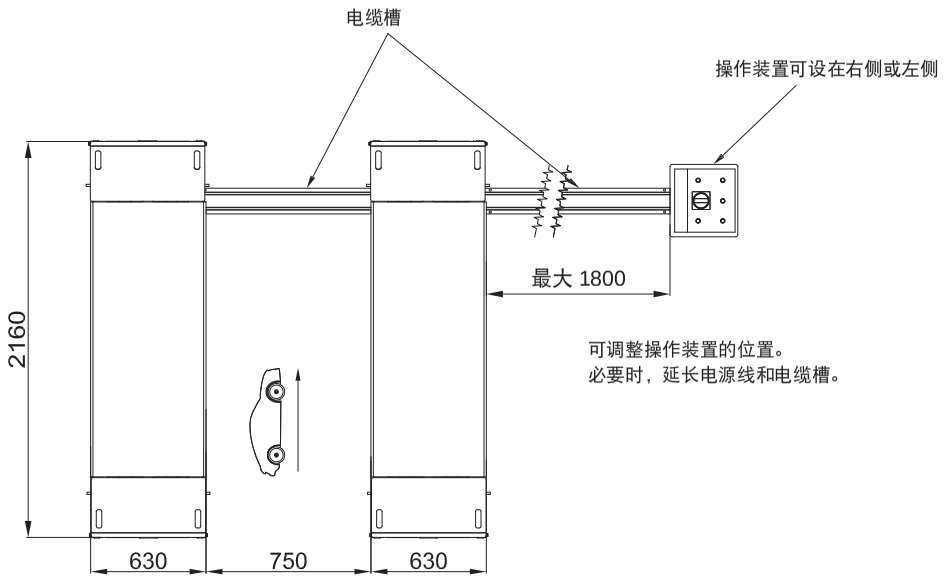

可调整操作装置的位置。
必要时，延长电源线和电缆槽。

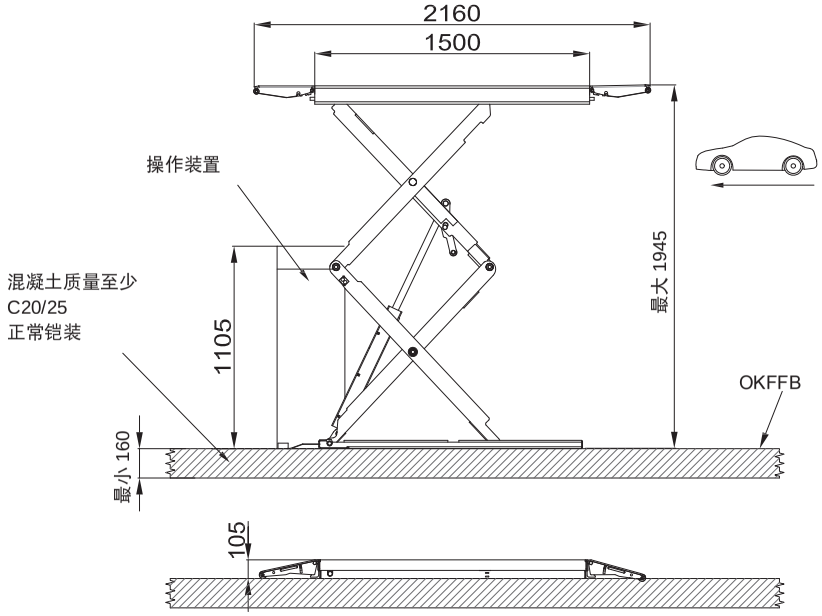

由使用主操作装置的客户进行编制：
电源：
3PH，400V，50Hz/60HZ 电缆：3L+PE/4*1.52/ 长 3m/16A
3PH，230V，50Hz/60HZ 电缆：3L+PE/4*1.52/ 长 3m/25A
1PH，230V，50Hz/60HZ 电缆：L+N+PE/3*2.52/ 长度 3m/32A
电机电源 3 kW

推荐锚栓

喜利得：
HST3 M12x145 70/50

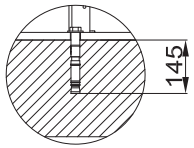

MKT：
VMZ-A100M12-25/145

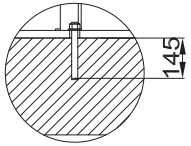

观察定位销的最少锚固点。如有地板铺设（例如瓷砖），使用较长的定位销。

您也可以使用等效的定位销。

始终遵守定位销制造商的规定

作用在基座焊架上的最大负载
自重约 700 kg

负载条件 1

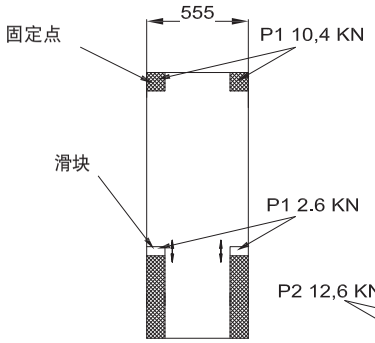

载荷分布 2:3/3:2

负载条件 2

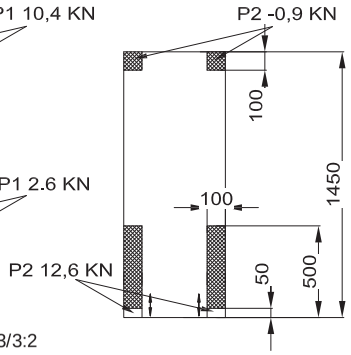

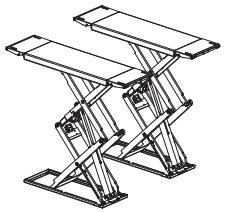

所有尺寸单位均为毫米
可能发生变更！

版本	CO NUM	日期	制作

除非另外说明：
角尺寸：+/-1~
其他尺寸：+/- 0.8mm（<305mm）
+/- 1.6mm（>or = 305mm）

第三角投影法

不要在图上量取尺寸
除非另外说明：最小 0.8 mm。
去除所有毛边和锐角

注意：
额定负载：最大 3500 kg

本图纸中的设计和细节属于 Vehicle Service Group 的财产。未经明确的书面许可不得复制、使用，而且，如有要求，必须退回。

DS35

编制 | 比例 | 表格
批准 | 日期 | 图纸编号
Scissor-Lift-DS35

可调整操作装置的位置。
必要时，延长电源线和空导线管。

我们在平面图上指出了地基的最低要求。
当地实际情况（例如地基下的土质情况）的确认不属于我方责任。在特殊情况下，安装情况的执行必须由参与计算的规划建筑师或工程师单独指定。

A-A 截面

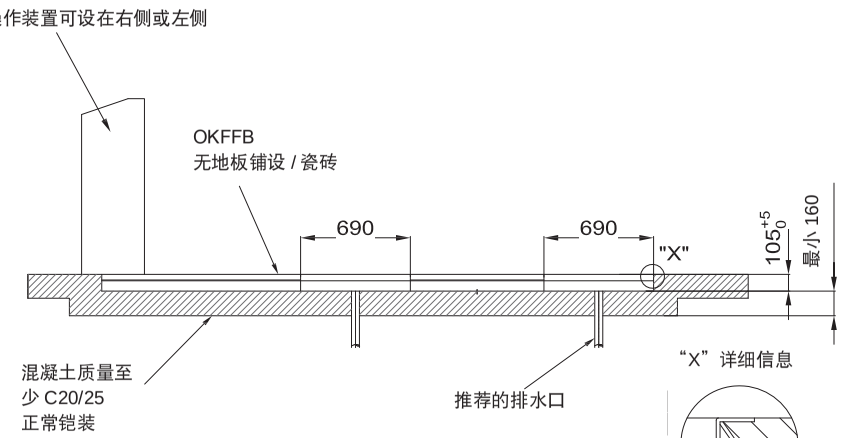

“X”详细信息

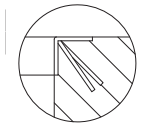

B-B 截面

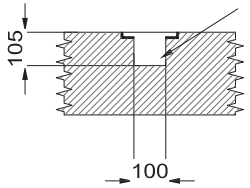

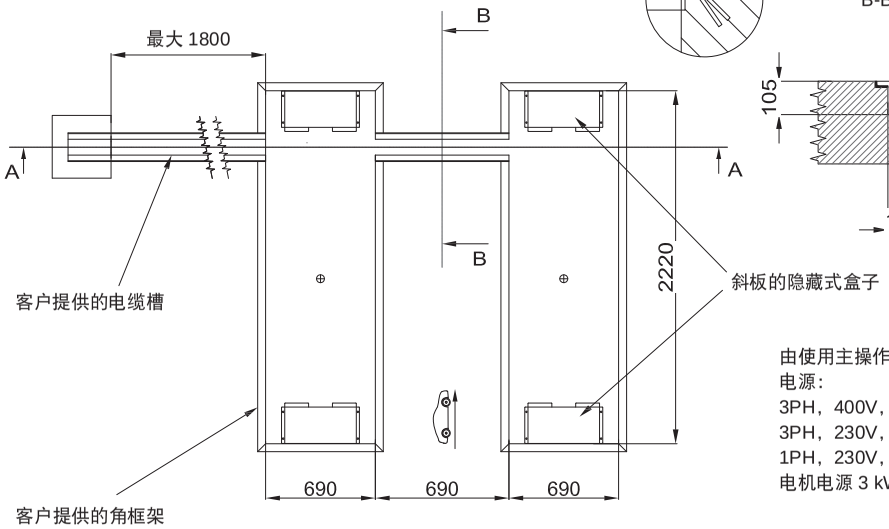

作用在基座焊架上的最大负载

自重约 700 kg

负载条件 1　　负载条件 2

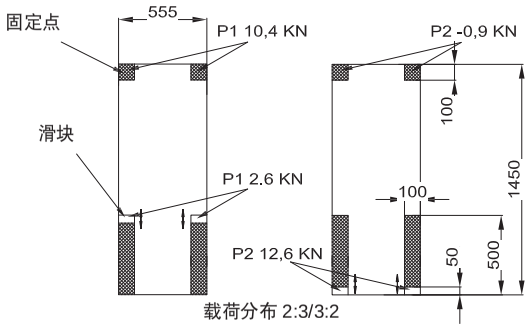

载荷分布 2:3/3:2

安装在地基后的 Viex DS35

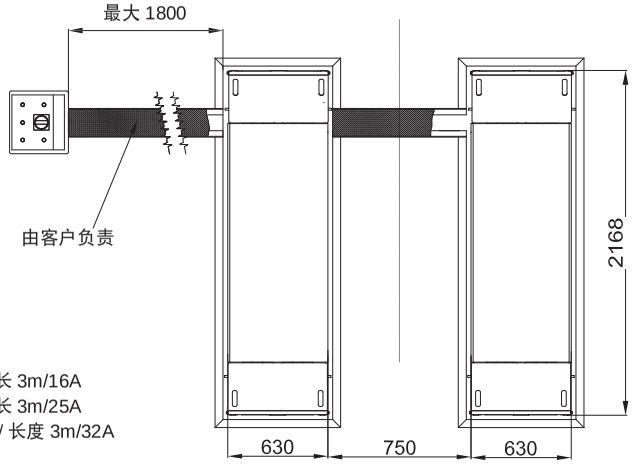

由使用主操作装置的客户进行编制：
电源：
3PH，400V，50Hz/60HZ 电缆：3L+PE/4*1.52/ 长 3m/16A
3PH，230V，50Hz/60HZ 电缆：3L+PE/4*1.52/ 长 3m/25A
1PH，230V，50Hz/60HZ 电缆：L+N+PE/3*2.52/ 长度 3m/32A
电机电源 3 kW

可选：
角框架 + 斜板 XX100003 的隐藏式盒子
斜板 XX100014 的隐藏式盒子

可能发生变更！

所有尺寸单位均为毫米

版本	CO NUM	日期	制作

第三角投影法

除非另外说明：
角尺寸：+/- 1~
其他尺寸：+/- 0.8mm（<305mm）
+/- 1.6mm（>or = 305mm）

不要在图上量取尺寸

除非另外说明：最小 0.8 mm。
去除所有毛边和锐角

注意：

额定负载：最大 3500 kg

本图纸中的设计和细节属于 Vehicle Service Group 的财产。未经明确的书面许可不得复制、使用，而且，如有要求，必须退回。

DS35
嵌入地面

编制　比例　表格
批准　日期　图纸编号
Scissor-Lift_FP_DS35

8. 清洁

- 仅当举升机无负载（无车辆）时进行清洁。
- 每天清洁举升机主体和所有作业区域。务必保持举升机所有组件干净、整洁。

如果举升机在特别脏的环境中，则要相应提高清洁频率。

- 禁止使用磨蚀性清洁材料清洁举升机零件和表面。使用无绒抹布。
- 禁止使用空压机或高压清洁器进行清洁作业。
- 如果您确认有危险存在，请咨询保养承包商。
- 维护前，确保配件和固定装置无油、润滑剂或残留清洁材料。

9. 维护和修理

危险

不当的维护和修理工作可能导致严重的伤害以及财产损失。操作期间存在安全风险和致命伤害的风险。

→ 仔细遵照以下维护和修理说明。
→ 定期清洁剪式举升机（第8章）。
→ 遵照指定的维护间隔（→第9.3节）。由此确保举升机安全、可靠地运行。
→ 必须记录维护和修理工作细节（→附录、维护计划、定期维护报告和修理报告）。

9.1 维护和修理人员的资质

维护和修理工作只能由授权**保养承包商**（→ 第2.6节）负责执行。

9.2 维护和修理安全规程

- 仅限专业电工执行机器电气设备的相关操作。
- 仅限了解液压/气体力学专业知识且有相关经验的专业人士执行液压或气动装置的相关工作。
- **确保遵照第2章——安全中所列的说明进行操作。**
- 当对液压或气动装置进行操作时，确保遵照本手册随附动力设备使用说明所列的安全规程进行操作。
- 维护工作仅限在举升机无负载时进行。
- 预防环境危害：
  - 矿物液压油属于易燃物和水污染物。使用时务必参考相关安全数据表，并确认是否采取了数据表内规定的所有措施。
  - 提供合适的接油盘和吸收剂。
  - 确保无液压油、润滑剂或清洁材料污染土壤，或者泄露到排水系统。

- 根据当地规定处理水污染物，例如，吸除泄漏的流体或者来自油水分离器的流体。

- 避免接触或吸入有毒物质，例如液压油。
- 穿戴防护衣，例如，护目镜、防护手套等。
- 在所有维护和修理工作之前：
  - 使用红白相间的隔离带隔开剪式举升机区域，并挂上警示标志。
  - 将总开关切换至“关”（“关”位置）。
  - 将维护和修理工作的信息告知该区域内的所有人员。
- 仅限使用制造商的原厂配件。
- 维护完成后，根据指定的扭矩值拧紧所有配件。
- 安全阀的默认设置必须为最大：机器工作压力以上10%，或最小：机器工作压力以上20BAR。安全阀设置不可调整。
- 清洁、维护和修理工作完成后，清理危险区域内的所有用过的材料、工具和其他物品。
- 根据环保规定，处置液压油、润滑油、清洁材料和更换零件。

9.3 维护工作

警告

下降动作失控可能导致潜在的四肢夹伤和剪切危险。

→ 在特别脏的环境中，要相应提高剪式举升机的维护频率。

→ 维护工作仅限在举升机无负载（即无车辆时）时进行。

警告

清空或加注液压油油箱时，应注意防止有毒物质对人员和环境造成危害。

→ 避免接触或吸入液压油或凡士林油。

→ 提供合适的接油盘和吸收剂。

→ 确保用过的油不污染土壤或冲刷进排水系统。

→ 根据当地规定处理水污染物。

→ 环保地处置用过的油。

→ 液压油高度易燃、可燃。

危险

锚栓松动存在致命危害的风险。剪式举升机可能滑动，负载可能倾覆。

→ 停止操作剪式举升机。

→ 固定好剪式举升机。如果不能这样做，则在经过确认的地基上，用锚栓合理地锚固剪式举升机。

- 始终保持所有螺栓和螺母紧固。定期检查。
- 清洁地板时，务必升起举升机。
- 始终保持举升机清洁。保持底部焊件干燥、无腐蚀性物质，例如盐和清洗液。
- 日常：检查橡胶块是否损坏或过度磨损。必要时，更换为正版Rotary部件。
- 日常：在举升机上装载一台具有代表性的车辆，检查下降速度（不超过0.15m/s）
- 每周：检查举升机所有零件是否因过载和野蛮操作而导致损坏。
- 每月：分别在负载和无负载条件下执行功能测试。
- 每月：使用通用油脂在滑动面（图14第2项）和上缸U形夹销轻抹一层油。
- 每月：检查平台水平度，必要时将油缸重新排气（同时按下控制柜内的印刷电路板上的“一键调平”按钮和上升按钮，并保持约40秒）。

- 每月：检查滑块（图14第2项）和滑动轴承（图14第1项），目测是否磨损。
- 半年：在举升机完全降下的情况下检查举升机动力设备的液位。根据油箱内的油位，按要求加油。如果需要流体，检查所有软管和油缸是否泄漏（目测）。举升机装载后，将举升机停在行程中点，观察是否下滑和液压油泄漏。根据需要修理或更换。
- 半年：检查锚栓，确保扭矩符合锚栓供应商的要求。
- 每年：检查电线是否损坏（目测）。
- 每年：检查控制按钮和开关是否正常工作。
- 如果举升机停止，无法完全举升，或抖动，根据举升机安装说明，检查液位并清洁两个油缸。
- 如果举升机上的注意、警告或安全相关标签无法识别或缺失，请更换。向Rotary Lift重新订购标签。
- 安全检查后，填写维护报告和检查报告（→附录）。

14

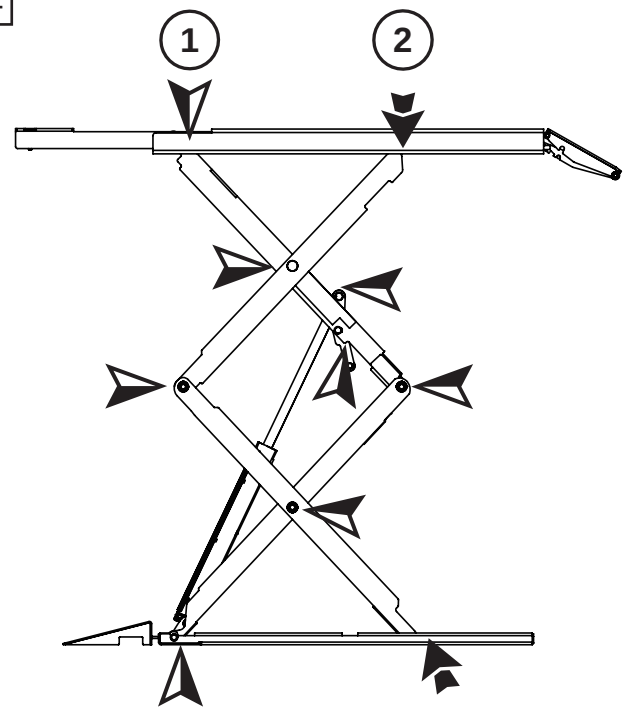

图14 细节图	
1	滑动轴承
2	滑块

9.4 批准使用的液压油

重要信息

- 只能根据DIN 51524的要求在液压系统中使用液压油。
- 仅限使用可生物降解油（HEES - 合成酯）。
- 如果水含量高，使用PTFE密封或泡沫弹性体。

注意 使用了错误的液压油时可能损坏密封件。

→ 禁止使用菜籽油。
液压油水含量不得超过2%。
→ 禁止将生物油与矿物油混用。混用可能导致起泡问题和腐蚀损坏。
→ 确保油不被任何其他油或水污染。
→ 使用成比例的、粘度较低的生物油取代矿物油。这可以提高润滑性能、降低能耗、减少发热。

例如，HEES32生物油可取代矿物油HLP46使用：

- PLANTOSYN 3268 合成液压油
- BECHEM HYDROSTAR HEES 32 合成液压油
- 英国石油公司生物降解液压油 32
- 美孚环保液压油 32

润滑油和润滑脂
仅限使用稠度分类II润滑油和润滑脂。

水污染物
根据水管理法（WGH）的规定，润滑油和润滑脂属于水污染物。

务必根据您所在国家/地区的适用法规以一种环保的方式处置这些物质（→第14章.处置）。

9.5 检查、加注、更换液压油

加注液压油油箱时，应注意防止有毒物质对人员和环境造成危害。

警告

- 避免接触或吸入液压油。
- 穿戴防护衣（护目镜、防护手套）。
  提供合适的接油盘和吸收剂。
- 确保无液压油、润滑剂或清洁材料污染土壤，或者泄露到排水系统。
- 根据当地规定处理水污染物，例如，吸除泄漏的流体或者来自油水分离器的流体。
- 液压油高度易燃、可燃。

1. 打开控制柜，检查液压油油箱的液压油位。

油位不得超过最小值（“min”）。

2. 将接油盘放在油箱下方，打开油箱盖，将液压油加注到“max”标记。
3. 确保通气孔工作，且未形成真空。
4. 拧紧油箱盖，合理密封油箱。
5. 使用批准的洗涤剂，清理地板或举升机上的油残留。正确处置用过的抹布。
6. 填写维护报告（→附录）。

根据液压油的变质程度进行换油。按如下方法进行换油操作：

1. 将平台完全降下，关闭总开关（“关”位置），锁定。
2. 打开控制柜，将接油盘放在液压油油箱下方，完全拆下油箱，将残留油全部倒入接油盘。

15

3. 正确更换液压油油箱。
4. 加注批准使用的液压油到“max”标记。空油箱的最大容量。
5. 排出两个平台油缸内的空气。
6. 关闭控制柜，使用批准的洗涤剂，清理地板或举升机上的油残留。正确处置用过的抹布。
7. 重新打开总开关（“开”设置）。
8. 检查控制按钮和开关是否正常工作。
9. 分别在负载和无负载条件下执行功能测试。
10. 填写维护报告（→附录）。

9.6 修理工作（修理）

危险

如果修理时操作不当，可能导致严重的伤害以及财产损失。操作期间存在安全风险和致命伤害的风险。

→ 仅限接受过培训的客服人员执行修理工作。
→ 遵照本章的所有安全规定和警告。
→ 务必遵照以下修理说明。
必须记录修理工作细节（→附录，检查日志簿）。
务必参考制造商培训期间接收到的信息。

更换油缸或密封件。
拆下油缸前，确保密封件或油缸正确（见附录）。

油缸拆卸步骤

1) 将举升机升到顶部，使平台或剪叉靠在障碍物上。

2) 检查并确认平台或剪叉稳固靠在障碍物上。

3) 确保已经释放出系统压力。

4) 切断举升机的电源。

5) 拆卸油缸底部的旋转软管接头。

6) 拆下油缸顶部和底部的轴。

7) 封堵软管端和油缸转接头，防止液压油损失。

8) 从剪叉上仔细拆下油缸。

油缸重装（更换密封件）

1) 从缸筒上拆下手动排气装置和可伸缩柱塞。

2) 拆下活塞卡环或卡扣。

3) 从缸筒拆下柱塞。

4) 清洁缸筒内部，确保使用矿油精清除所有杂质。

5) 检查密封是否损坏。

6) 更换密封和所有其他组件（导向环、磨损圈等）。

7) 在密封上涂一层润滑油或白色润滑脂。

8) 装回柱塞、卡环和手动排气装置，注意防止刮花或撞凹柱塞表面。

油缸更换

1) 装回油缸，重新连接软管接头和轴。

2) 重新接通电源。

3) 上升油缸，直到平台或剪叉离开障碍物。取下障碍物。

4) 降下两个平台。

5) 仔细将托架上升约两英尺。排出两个油缸内的空气。

6) 完全降下举升机。

7) 检查液压油，必要时加注。

8) 将举升机升到最高点，检查是否泄漏。

9) 举升机在工作时要立警示牌。

10. 运输，存储

危险

卸载时存在四肢夹伤和剪切危险。
负载倾覆或滑移时可能导致这种情况发生。

- 仅限使用具有足够承载重量的叉车或液压车卸下带包装的货物并运送至安装现场。
- 仅限使用能够承受总重（皮带、链条等）的起重机。
- 安装好这些附件，防止负载滑移（检查负载的重心）。
- 只能将各个组件固定在承重构件上。举升时务必保证垂直、稳定、无抖动。
- 卸货之前进行外观检查。
- 切勿靠近晃动中的负载或者站在其下方。
- 升降时无间断监测危险区域。
  液压组件运输时不得含有液压油。

10.1 运输

举升机交付时装在包装箱（主机）内，外加一个独立的控制柜。包装箱内附带以下文件：

- 运输说明详细给出合适的悬挂点、总重、重心、所需线缆长度、运输锁具。
- 组件清单。

10.2 卸货

1. 检查货物是否存在装运或运输损坏。如有损坏，立即报告上级主管和承运公司。
2. 将带包装的货物运送至安装现场。这必须符合批准的环境条件的要求（→第7章.技术数据）。
3. 解开货物包装前面的大型部件的运输锁具。
4. 卸下举升机主体和控制柜，小心放妥。
5. 从托盘卸下所有其他组件，小心放妥。
6. 根据提供的装箱单检查提供的零件。
7. 根据您所在国家/地区的适用法规以一种环保的方式处置包装材料（→第16章.处置）。

10.3 存储

举升机组件必须始终存放在干燥的场所（无腐蚀保护）。

建议的储存条件

- 环境温度：-5~+50
- 相对湿度，30%~95%
  有凝露，20°C

i 制造商不对因存放不当而导致的腐蚀损坏提供担保。

16 举升机主体包装

控制柜和动力设备包装

*根据不同市场，此包装存在细微差别。

11. 装配（安装）

危险

安装操作不当可能导致严重的人身伤害和财产损害。操作期间存在安全风险和致命伤害的风险。

→ 仔细遵照以下说明。

→ 仅限制造商的授权客服人员执行剪式举升机的装配和调试工作。

→ 正确的安装和调试信息必须记录在检查日志簿上。记录时请填写“安装前初始安全检查”表格。

11.1 装配安全说明

- 装配前，确认地基稳固（→第7章 技术数据）。
- 装配前考虑并预防潜在危险源（→第1章.预期用途、不当使用、不当行为，以及内部事故、健康安全和环保信息）。
- 操作员必须能够可以在控制装置上全面观察剪式举升机和危险区域（→第3.2章.作业区域，危险区域）。
- 参考第7章的技术数据。
- 根据制造商规范敷设和保护现场电源线。
- 仅限专业电工执行机器电气设备的相关电气操作。
- 仅限了解液压/气体力学专业知识且有相关经验的专业人士执行液压或气动装置的相关工作。
- 当对液压或气动装置进行操作时，确保遵照本手册随附动力设备使用说明所列的安全规程进行操作。
- **确保遵照第2章——安全中所列的说明进行操作。**

11.2 现场规范

- 剪式举升机只能安装在室内地面上。
- 选择场地时请参阅建筑平面图。
- 锚固于地板时，要考虑管道、线缆和供电线铺设问题。
- 确保地基拥有足够的承载能力。
- 举升机基架支撑面:
- 钢筋混凝土，混凝土质量C20/C25
- 地板的设计必须适合安装地锚。
- 混凝土尺寸（→第7章 技术数据）。
- 检查要举升机安装场地的高度。应基于举升机的最大举升高度和所举升的最高车辆的高度计算净空。

i 在沥青或类似不稳定表面上地锚可能会松动，所以，禁止将剪式举升机安装在这类地面上。

- 符合指定的最小距离和净空要求（→第3.2节.作业区域，危险区域）。

11.3 安装前的准备工作

1. 在举升机控制柜旁设一个电源插座:

- 根据举升机版本，可使用以下电源:
  三相（3xL+PE）电源
  单相（L+N+PE）电源
  见附录的电气接线图。

2. 将举升机支柱周围任何不平的地板区域弄平。必要时，要使用钢筋混凝土（混凝土质量C20/C25）填充举升机支柱的支撑面。

3. 使用垫圈或垫片消除举升机底座之间的高度差。

11.4 举升机位置确定

1. 如果可能，使用建筑平面图确定举升机安装位置。见第7章 - 技术数据。
2. 控制柜可以放在举升机左侧或右侧。
3. 对于表面安装或嵌入式安装应用，按图17所示放置平台和控制柜。

此时禁止锚固任何组件。
控制柜应布置在进入车辆的另一端，如图17所示。操作员所在位置应能够在操作期间发现吊环或车辆偏移的情况。Rotary Lift不建议将控制柜放在其他位置，否则，安装人员和/或终端用户要对由此造成的问题承担责任。

注意

确定控制柜位置时，要使操作员在操作举升机时面向举升机。

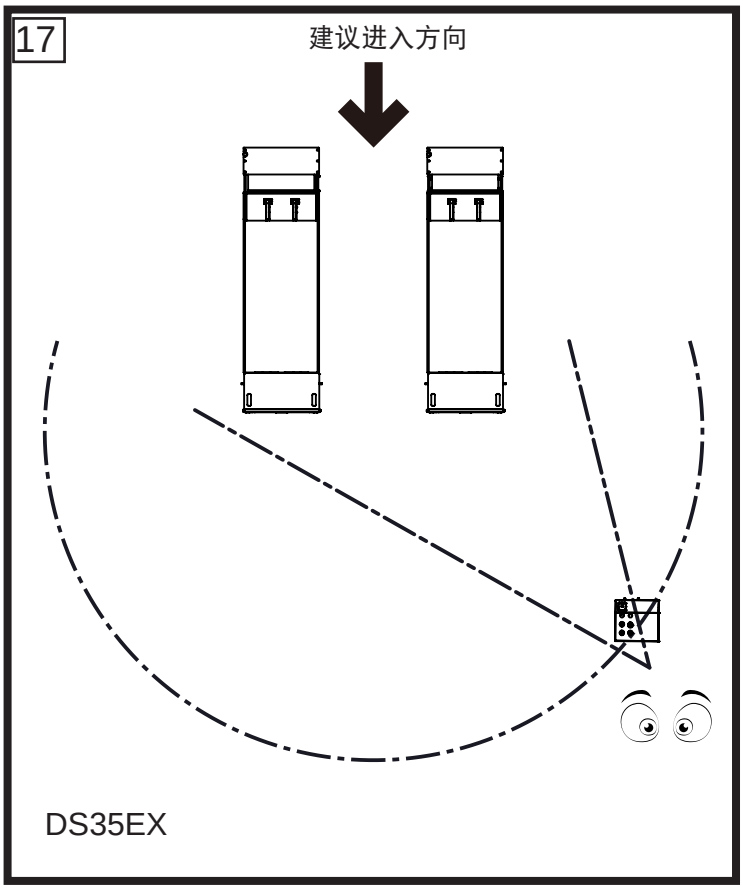

若控制柜的安装位置远超标准距离，则将要求安装人员提供合适的液压软管。在表面安装应用中，如果控制柜的安装位置远超标准距离，则也需要附加的软管套。液压软管的内径至少6 mm，最小工作压力5800 psi（400Bar），使用#6 JIC旋转内螺纹管接头。提供加长软管。

11.5 控制柜连接

- **电气连接：**

由专业电工为电机提供合适的电源，根据线号，选用三相400V，16A/三相220V，25A或单相，32A电路。

- 电机线电压绝对禁止低于208V。否则可能损坏电机。

所有接线必须符合所有国家和当地电气规范。

警告

确保断开总电源，以防止触电。

- 将限位开关线连接到控制柜的PCB，图18。
- 根据接线示意图（见附录）和电机连接图，确认控制柜上的电源连接完整、正确，图19。
- 连接到电源线。

18

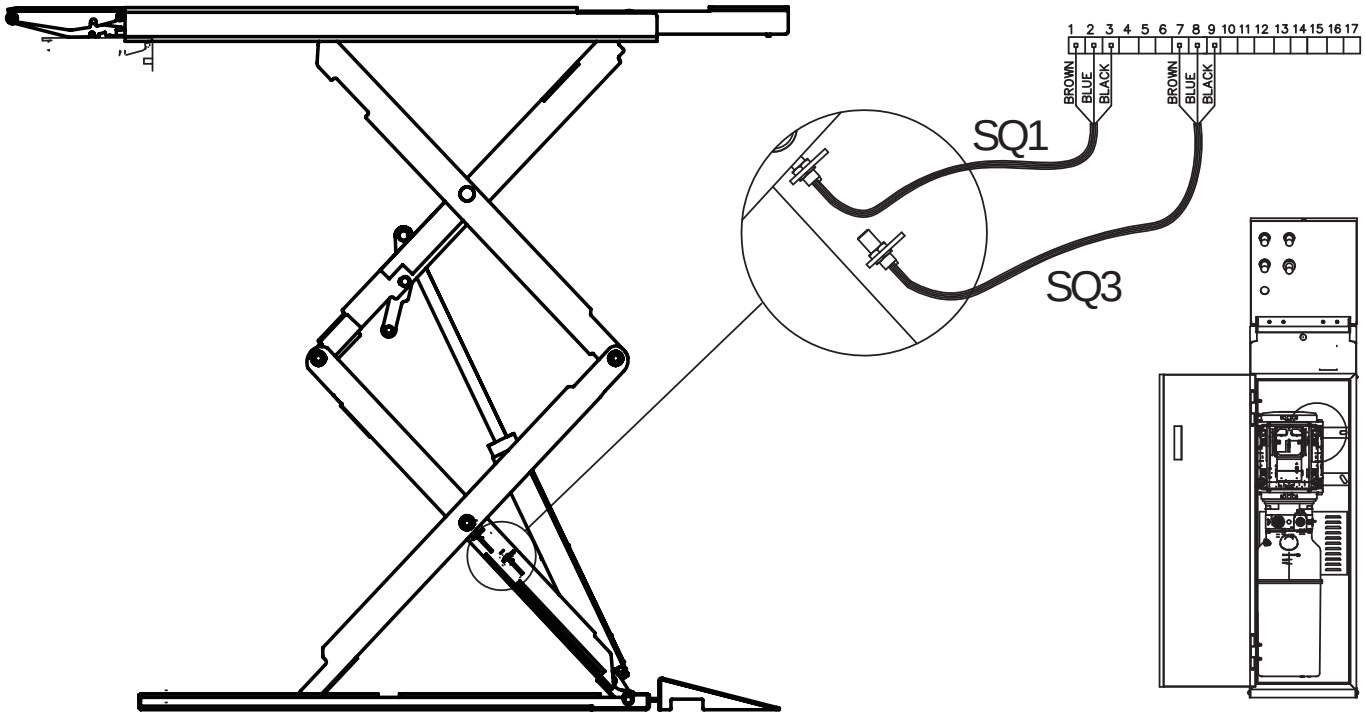

连接一个平台上限位开关和下止动开关

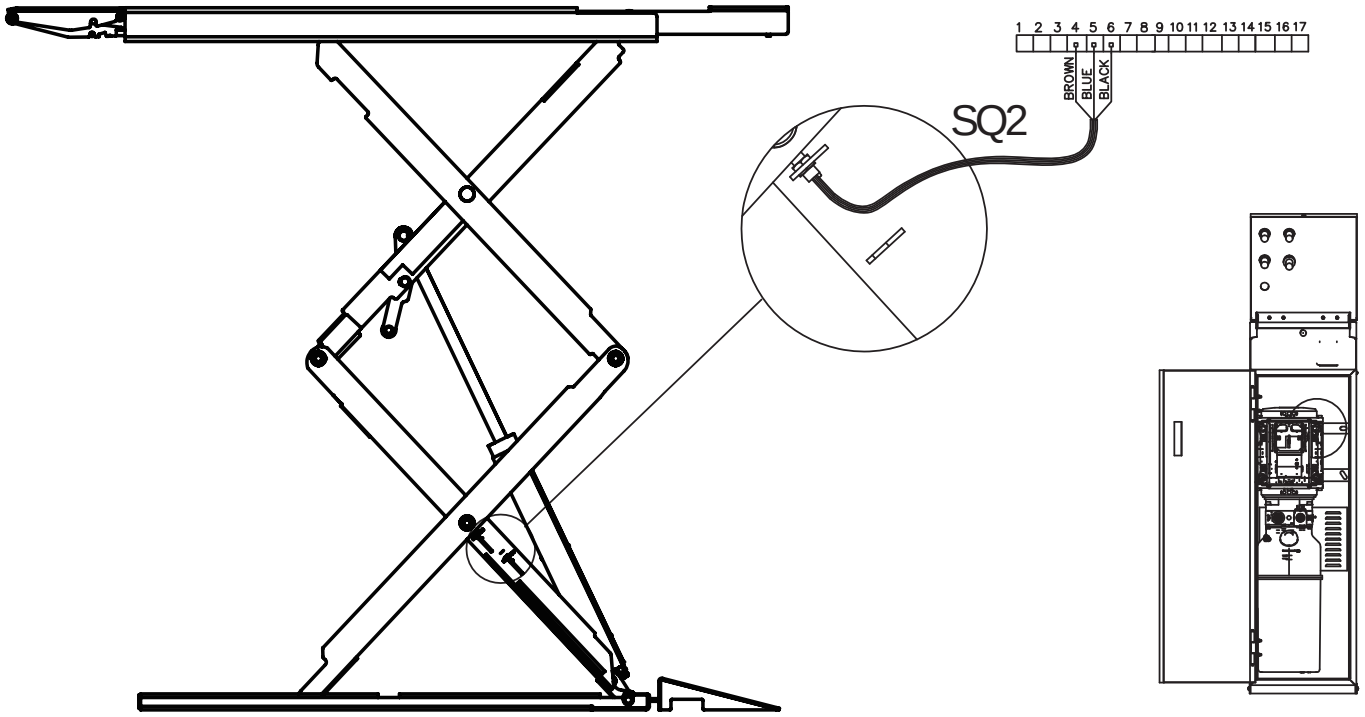

连接一个平台上限位开关

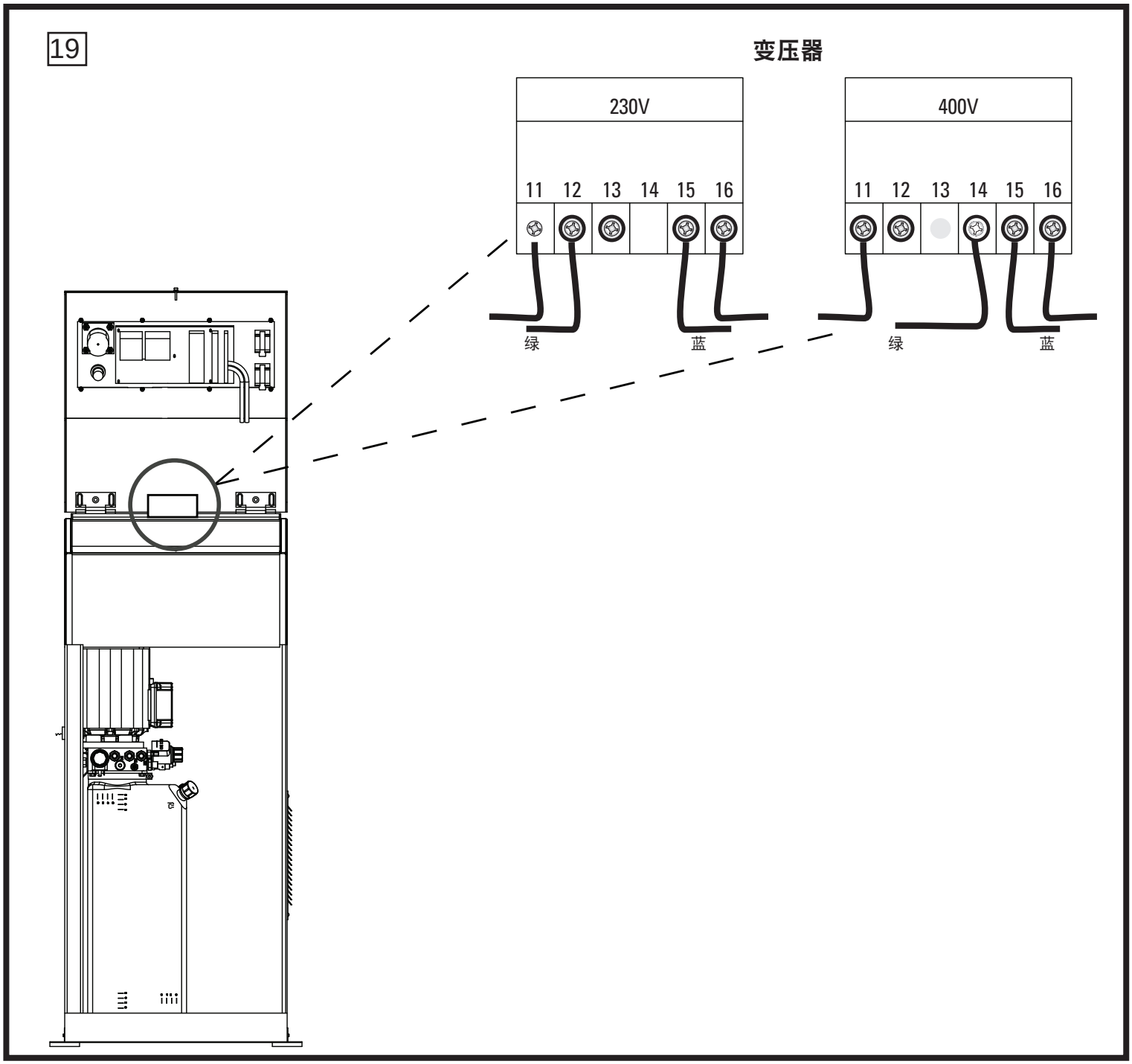
19
变压器
230V
11 12 13 14 15 16
绿
蓝
400V
11 12 13 14 15 16
绿
蓝

11.6 加油、排气、油管连接

使用批准的液压油（见9.4）。

拆下加油口通气盖，加入约9-10升液压油。打开电源，确保隔离开关和急停按钮在“开”位置上。继续以下操作。

⚠ 警告 仅限授权的专业人士执行这些操作。仔细遵照以下所有说明，防止损坏车辆举升机或造成人身伤害。

确保无人进入作业区域。按规定定位好举升机并执行电气和液压连接后，可以遵照特定程序操作举升机。

1. 确认完成上限位开关和下止动开关的电气连接，如图18和19所示。
2. 将液压油管“A”和“B”连接到动力单元，如图20所示。
3. 按“上升”按钮，直到两个平台停止移动。
4. 加入5升或以上的液压油。
5. 连接未安装的液压油管“C”和“D”，如图20所示。
6. 连接未安装的液压油管，如图20所示。
7. 按“上升”按钮，直到两个平台停止移动。
8. 打开控制柜盖，同时按“一键调平”按钮和上升按钮，如图21所示，保持约40秒。
9. 关闭控制柜盖，将平台降到地面。

如果举升机不上升，但电机运转，检查电机的旋转方向是否正确，必要时切换电源线的相位。

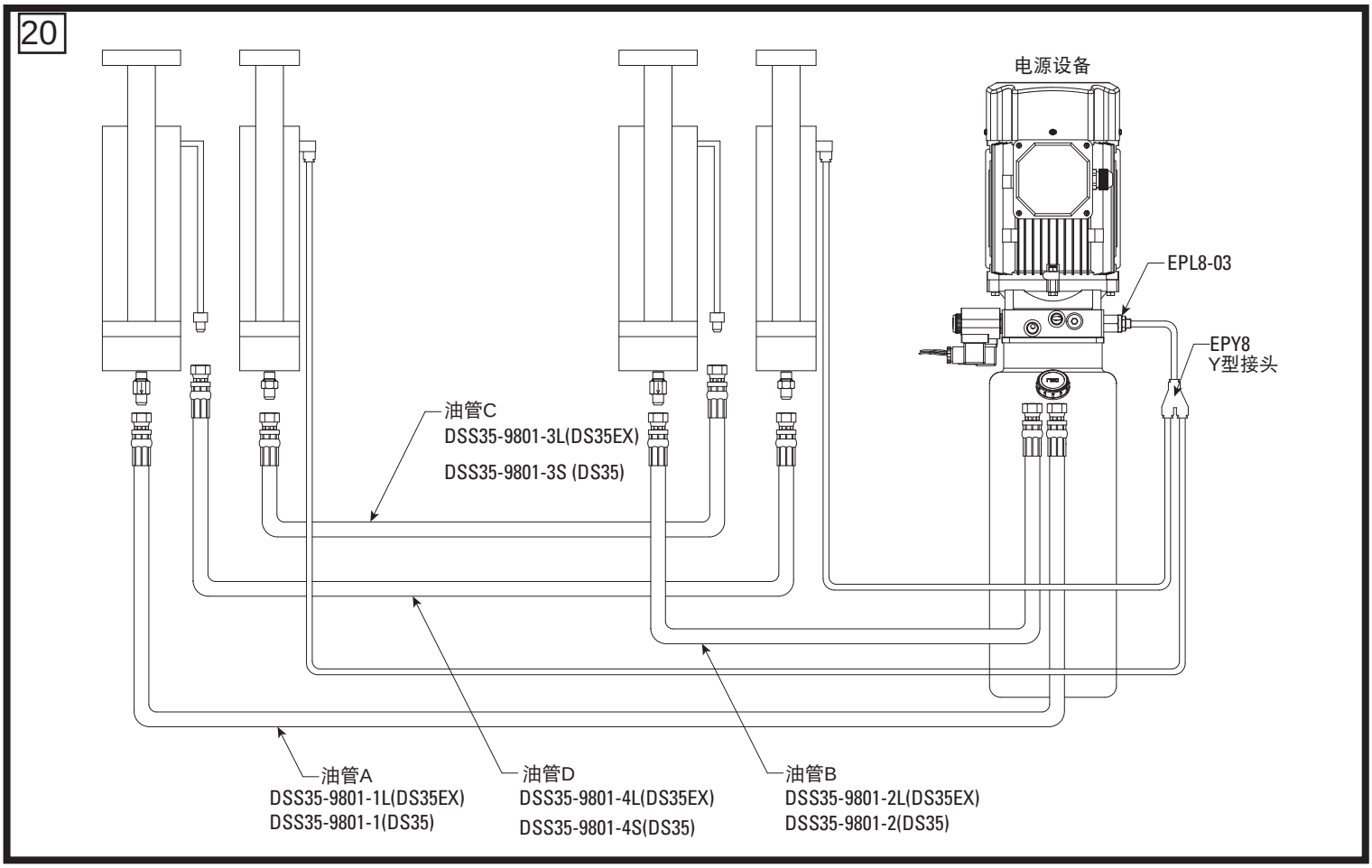

确保您在平台下作业时平台或剪叉不会掉落。

11.7 平台定位

1. 确认平台基座符合要求，平台之间的距离正确。
2. 使用水平尺确认平台基座水平，图22。
3. 使用水平尺确认平台基座彼此水平，图22。
4. 使用水平尺确认平台基座前后水平，图23。
5. 使用水平尺确认平台水平，图24。
6. 使用水平尺确认平台彼此水平，图24。

21

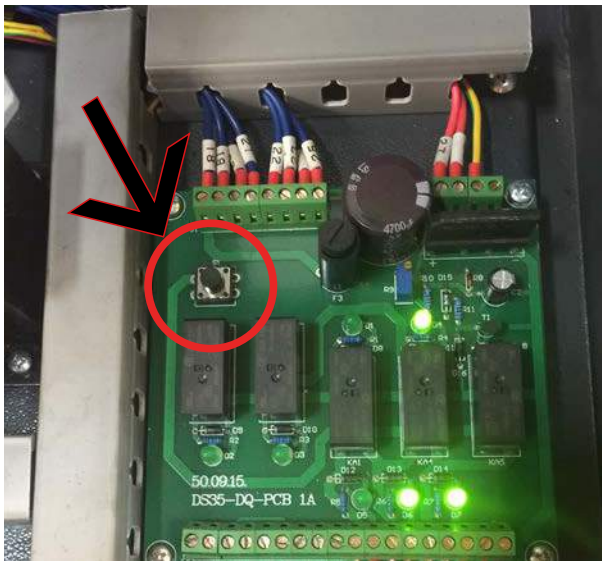

23

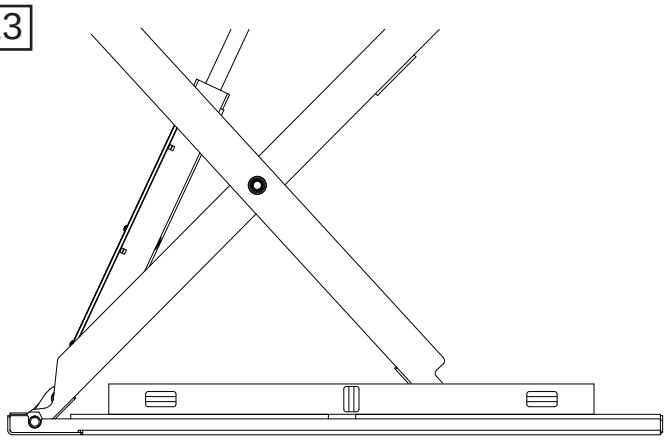

22

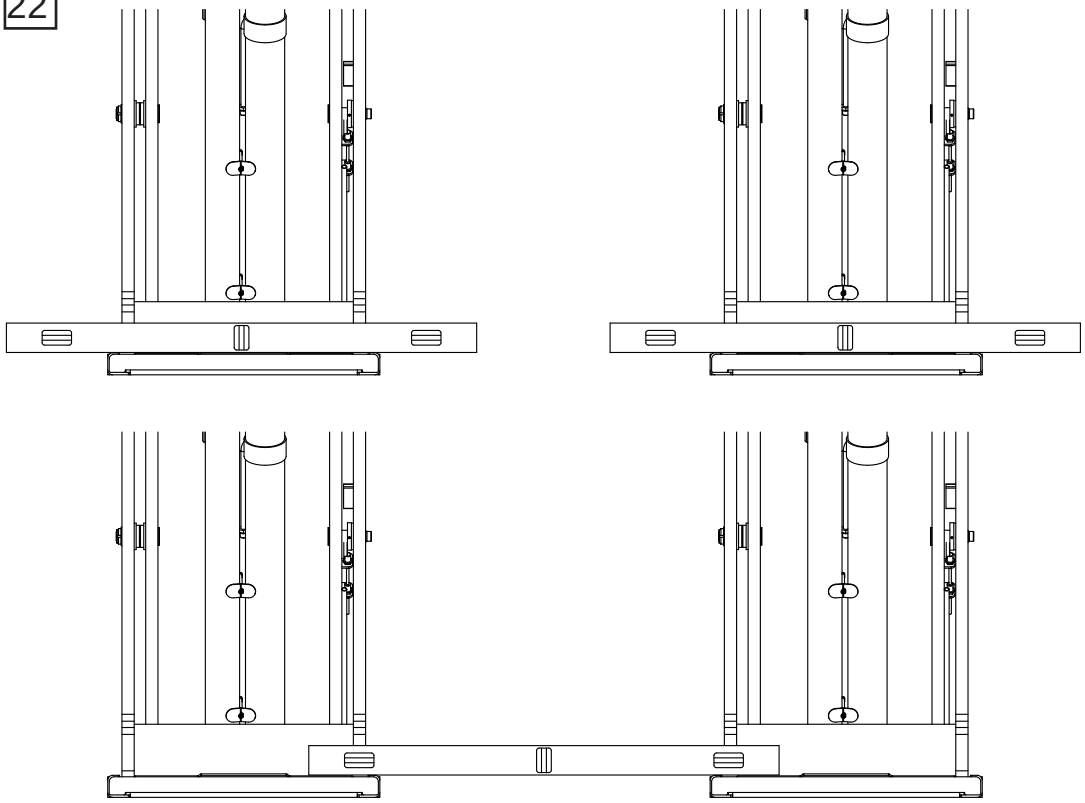

24

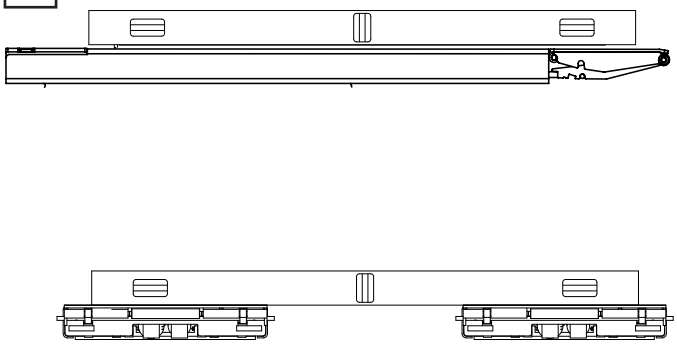

11.8 锚固

1. 将电源开关转至“开”位置，按“上升”按钮，升起平台，从而在平台下方留出钻孔空间。

2. 混凝土的压缩强度至少C20/25，厚度至少160 mm。在混凝土地面上钻出所需直径的（8）个孔，安装（8）个举升机锚栓，先不要拧紧。切勿拧紧。

3. 根据项目编号11.4的描述，完成水准测量。

4. 必要时垫上垫片，如图25，然后拧紧锚栓。

5. 必要时灌浆。

6. 重新检查水平度。

警告

安装此举升机时必须按要求的规范进行锚固。否则可能造成人身伤害或死亡。

25

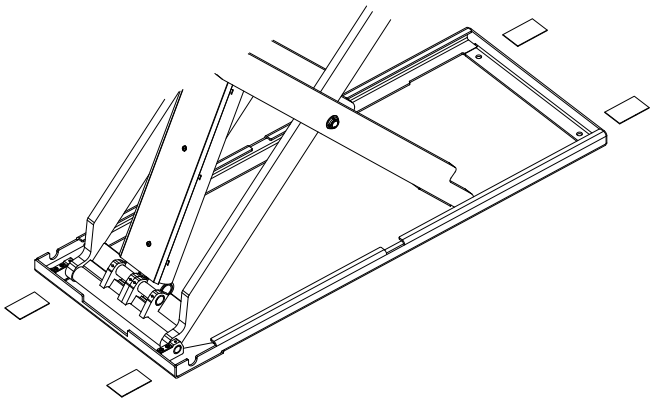

26

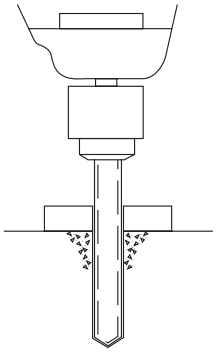

使用正确的硬质合金钻头钻孔。

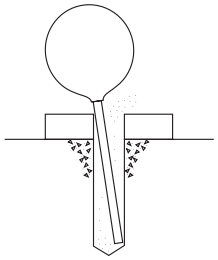

清洁孔

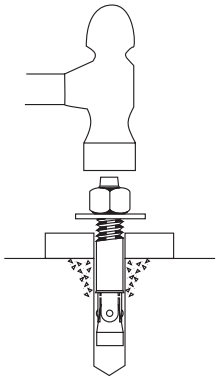

向下拧紧螺母，使其略低于锚栓的冲击断面。
将锚栓旋入孔内，直到螺母和垫圈接触基座。

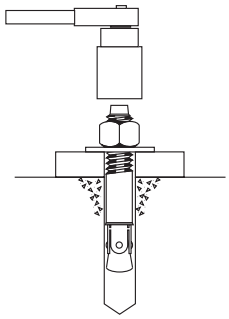

使用扭矩扳手拧紧螺母。对于化学锚栓，参阅锚栓制造商的使用说明书。

警告

如果地板不平整，平台将不平，可能造成举升机性能不符合要求、财产损失或人身伤害。

11.9 软管套和锚栓（表面安装）

- 必要时，根据控制柜的位置确定软管套的位置。使用提供的锚栓紧固所有软管套，图27。

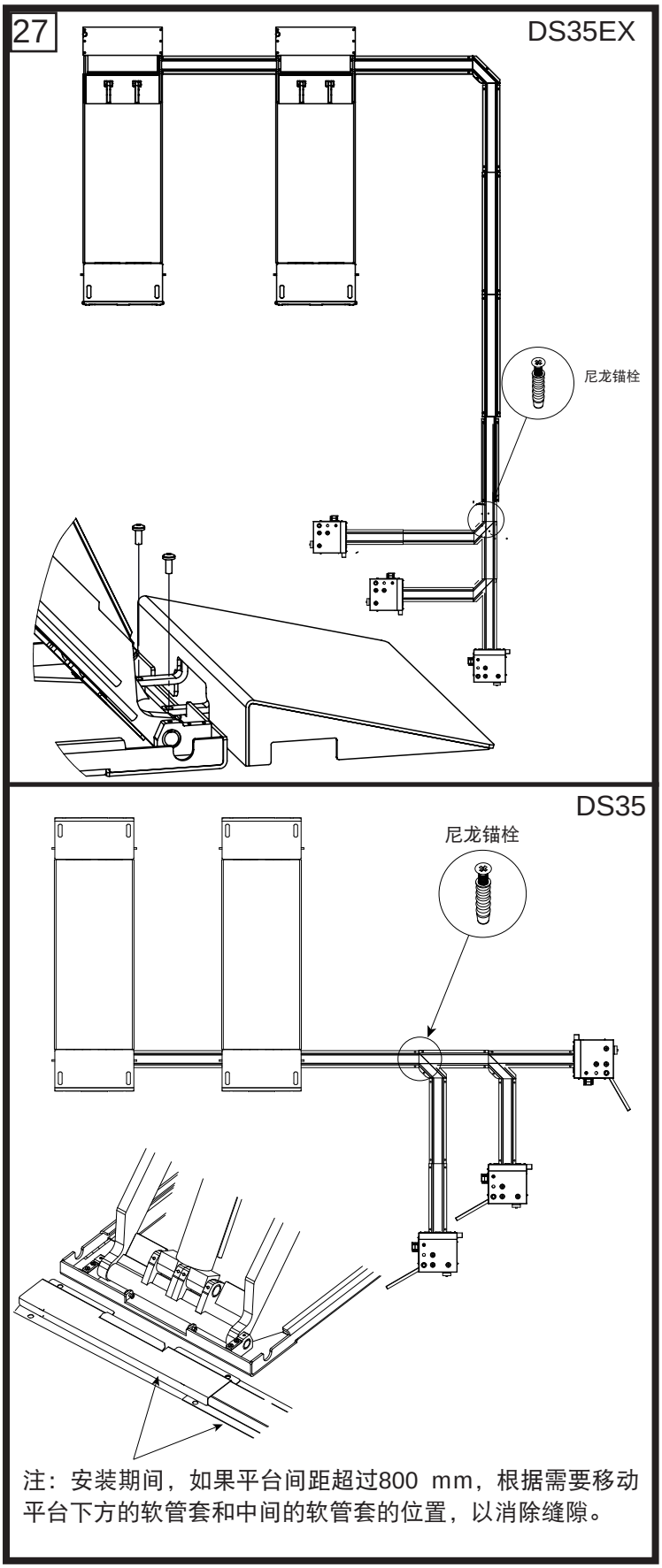

注：安装期间，如果平台间距超过800 mm，根据需要移动平台下方的软管套和中间的软管套的位置，以消除缝隙。

11.10 嵌入式安装孔

- 浇筑混凝土之前，安装人员将需要全嵌入式安装套件（零件编号XX100025/XX100003）或隐藏式盒装嵌入式套件（零件编号XX100024/XX100014）。如需帮助，请联系使用说明书封面上的电话号码。全嵌入式安装套件包含浇筑混凝土时须放入混凝土的框架构件和混凝土枕木。有关内含组件，请参见零件分解说明书。安装孔的形状无具体规定，安装人员需要根据现场情况进行确定。

- 将框架锚栓外折，使其垂直于角钢框，下折大约45°到地面水平，如图28所示。

- 将隐藏式盒子放入安装孔，使用M8螺栓，固定到框架上，然后锚固到地板。如果未使用到隐藏式焊件，则仅使用锚栓紧固隐藏式盒子，如图29所示。使用M8螺栓，将软管套装入隐藏式盒子，然后锚固到地板安装孔，如图29所示。

- 有关嵌入式安装孔的规格，请参见第7节。技术数据。

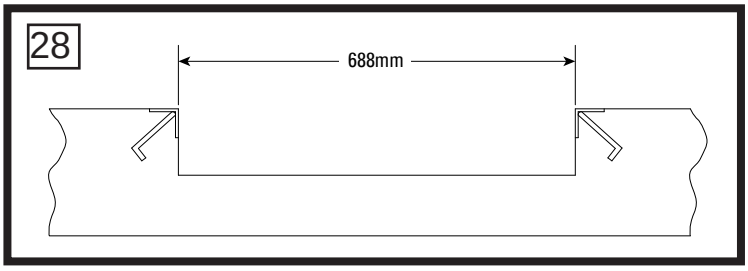

29

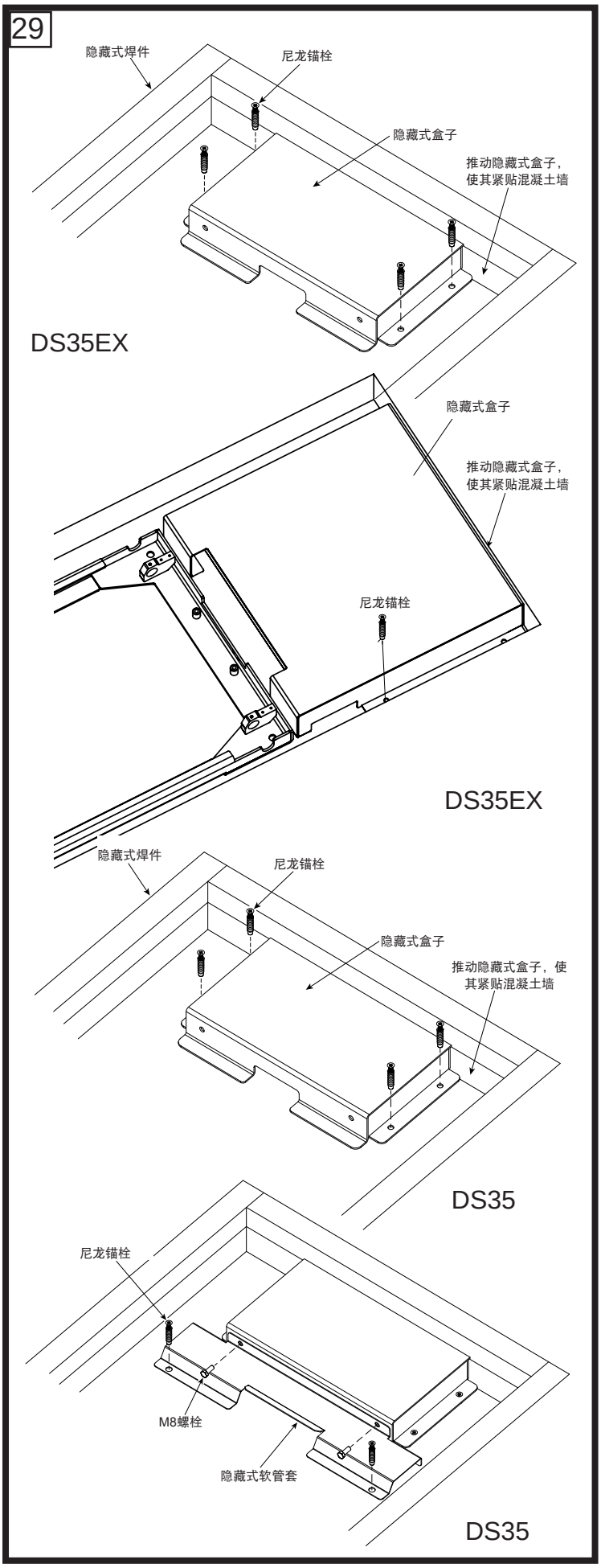

11.11 调整缓冲减震装置

1. 若要在向下位置调整平台高度，请使用减振螺杆（3），如图30所示。

2. 减振螺杆贯穿减振焊件（1）（如图30所示）螺杆旋出过多会导致平台无法降至最低位置。螺杆旋出过少会导致平台降至地面时下降速度过快，平台会重重地撞击基座焊架。（这不会损坏举升机，但是将发出巨大声响，可能干扰到技术人员的工作。）

3. 一旦减振螺杆调整好，拧紧锁紧螺母（2），如图 30所示。

4. 再次升降举升机，确保螺杆得到正确调整。

30

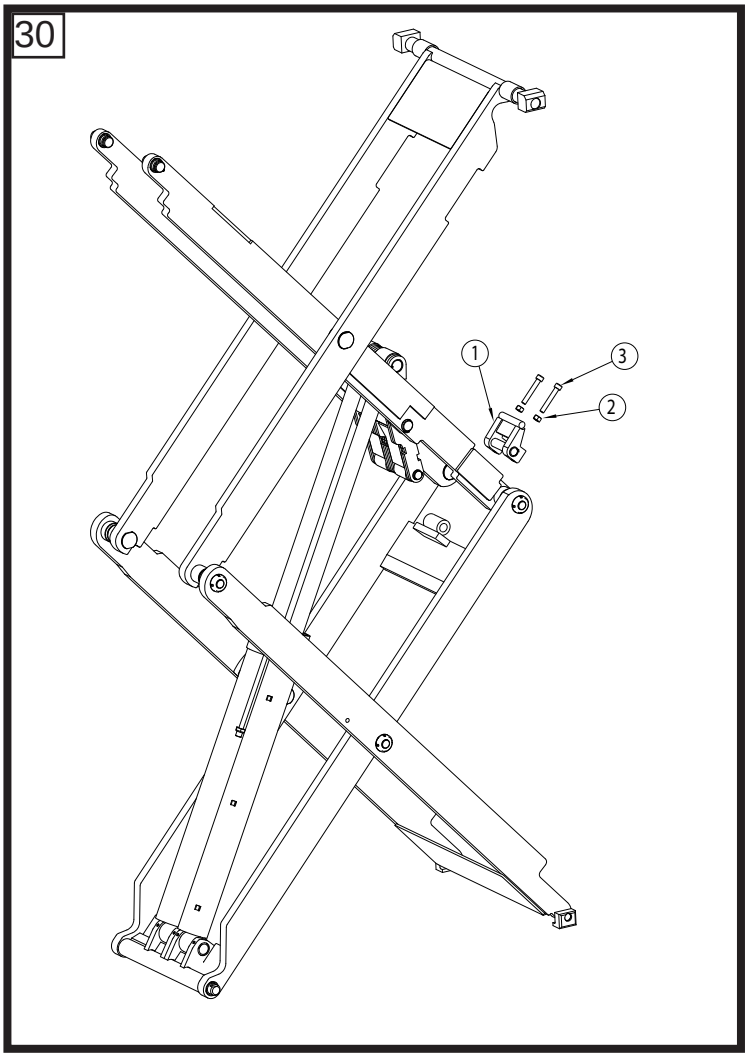

12. 调试

12.1 检查操作

操作举升机，确保按下按钮时，举升机上升，释放按钮时，举升机停止。检查电源旋钮开关能否切断按钮电源。同时检查接近开关，在激活时可以停止举升机升降，在不激活时可以恢复举升机电源。

> **i** 调试前，润滑上平台与基架之间的滑动面。可刷洗。这会大大延长举升机的使用寿命。

12.2 测试液压系统

1. 将总开关切换至“开”位置。
2. 使用“上升”和“下降”按钮，将无负载举升机完全升起和完全降下几次。这将可以完全消除液压系统中的任何气穴。
3. 按下“上升”按钮，将举升机完全升起，保持电机运行5秒。停止，然后检查所有软管连接。按要求拧紧或重新密封。
4. 目测液压和气动系统。期间，检查所有管线，尤其是联轴器。不得有泄露。
5. 完全降下举升机，检查液压油油位。这也必须与最大油位相对应。
6. 最后检查液压组件牢固。

13. 拆卸

- 拆卸工作仅限授权专业人士执行。
- 仅限专业电工执行相关电气操作。
- 仅限了解液压/气体力学相关专业知识的专业人士执行液压或气动装置的相关工作。

1. 若要执行拆卸工作，切断装置的总开关（“关”位置）。
2. 挂上警示牌，防止重新连接。
3. 切断电源。

> **危险**
>
> **液压组件拆卸不当存在致命伤害的危险。液压组件都是加压组件（高达200Bar）。**
>
> → 禁止拆卸液压组件（油缸）。这些组件只能作为单个组件进行拆卸。
>
> → 油缸只能由经认证的公司进行正确处置。

4. 清空液压油油箱，排空液压软管的液压油。根据第14章的描述处置液压油。
5. 清除润滑脂和其他化学物质。根据第14章的描述进行处置。
6. 拆卸举升机支柱、横梁和转臂。

14. 废弃物处置

备注

14.1 处置的环保程序

- 预防环境危害。
- 避免接触或吸入有毒物质，例如液压流体。
- 根据水管理法（WGH）的规定，润滑油和润滑剂属于水污染物。务必根据您所在国家/地区的适用法规以一种环保的方式处置这些物质。
- 矿物液压油属于水污染物和易燃物。有关处置信息，请参考相关安全数据表。
- 排油时，提供合适的接油盘和吸收剂。
- 确保无液压油、润滑剂或清洁材料污染土壤，或者冲洗到排水系统。

14.2 包装

禁止将其当作生活垃圾进行处置！包装材料包含一些可回收材料，不得将其当作生活垃圾进行处置。

1. 根据当地规定处置包装材料。

14.3 润滑油、润滑脂和其他化学物质

1. 根据环境法规对相关产品的规定使用润滑油、润滑脂和其他化学物质。
2. 根据您所在国家/地区的环境法规处置润滑油、润滑脂和其他化学物质。

14.4 金属/电子废弃物

金属/电子废弃物必须由经认证的公司进行正确处置。

用过的电气电子元件（包括线缆、附件和电池）须与生活垃圾分开处置。

附录

剪式举升机

DS35EX

DS35

系列200

I. 液压回路图

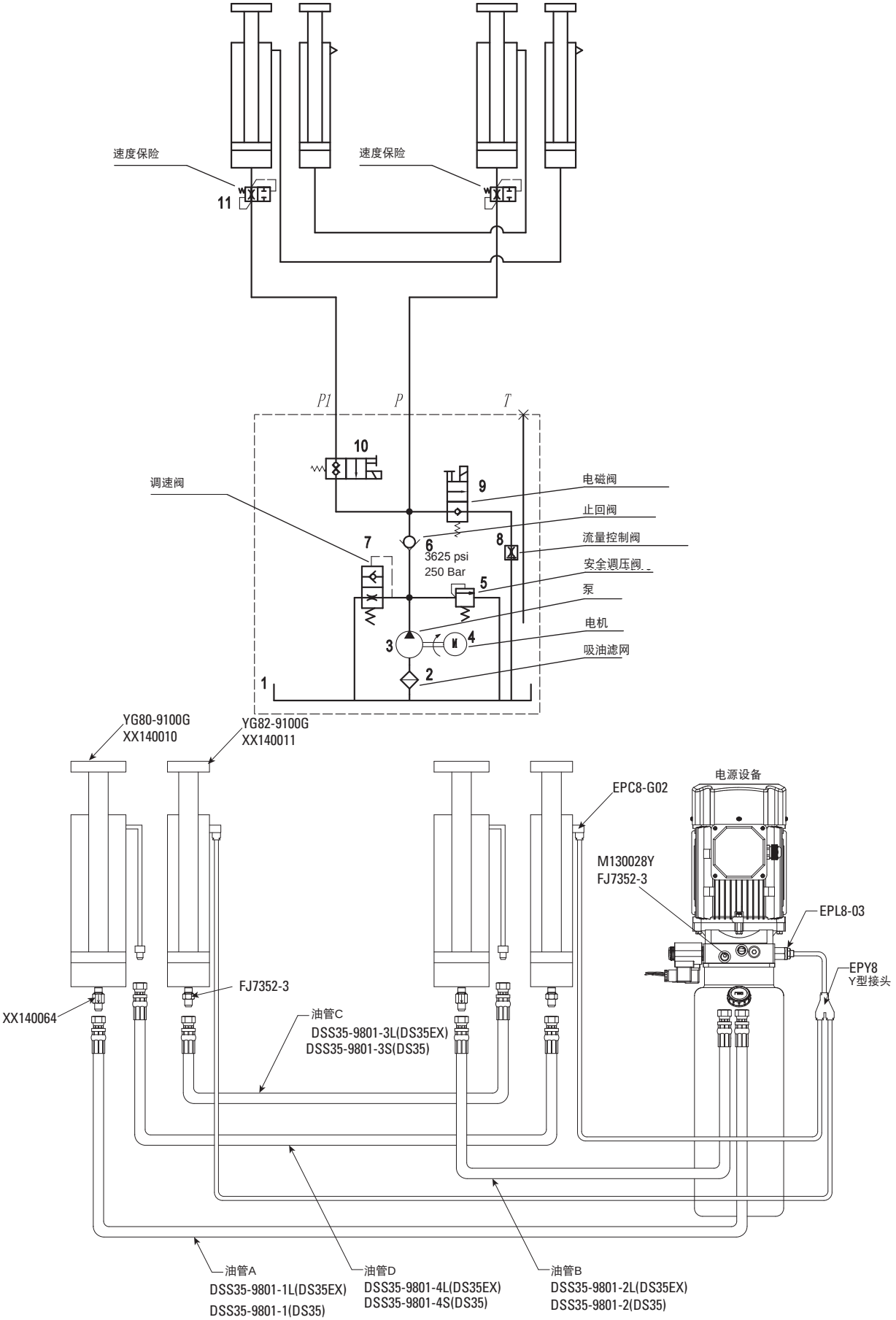
速度保险
速度保险
11
P1
P
T
10
9
调速阀
电磁阀
止回阀
流量控制阀
安全调压阀
泵
电机
吸油滤网
7
6
8
3625 psi
250 Bar
5
3
4
2
1
YG80-9100G
XX140010
YG82-9100G
XX140011
电源设备
EPC8-G02
M130028Y
FJ7352-3
EPL8-03
EPY8
Y型接头
FJ7352-3
XX140064
油管C
DSS35-9801-3L(DS35EX)
DSS35-9801-3S(DS35)
油管A
DSS35-9801-1L(DS35EX)
DSS35-9801-1(DS35)
油管D
DSS35-9801-4L(DS35EX)
DSS35-9801-4S(DS35)
油管B
DSS35-9801-2L(DS35EX)
DSS35-9801-2(DS35)

II.电气接线图

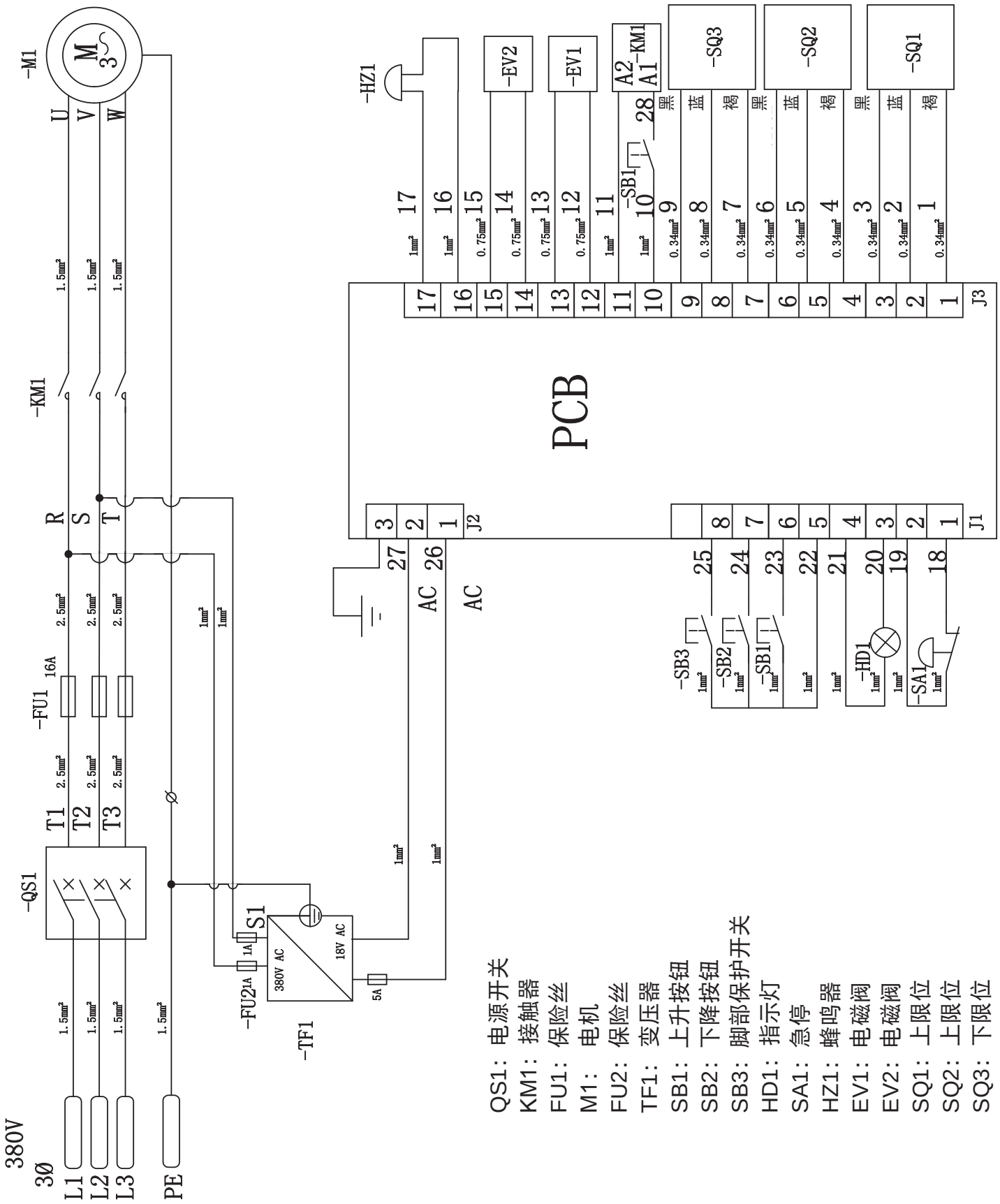

QS1：电源开关
KM1：接触器
FU1：保险丝
M1：电机
FU2：保险丝
TF1：变压器
SB1：上升按钮
SB2：下降按钮
SB3：脚部保护开关
HD1：指示灯
SA1：急停
HZ1：蜂鸣器
EV1：电磁阀
EV2：电磁阀
SQ1：上限位
SQ2：上限位
SQ3：下限位

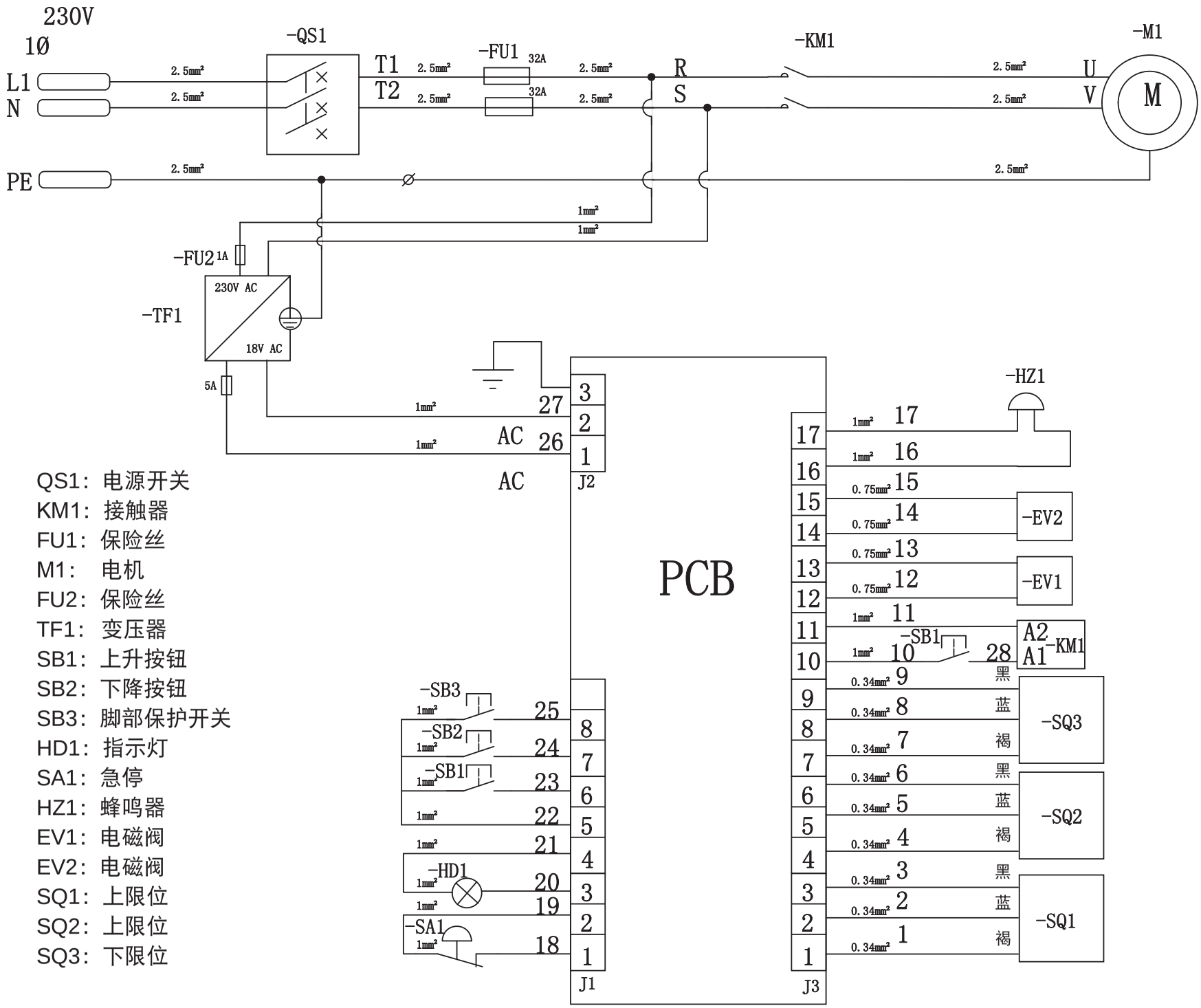

QS1：电源开关
KM1：接触器
FU1：保险丝
M1：电机
FU2：保险丝
TF1：变压器
SB1：上升按钮
SB2：下降按钮
SB3：脚部保护开关
HD1：指示灯
SA1：急停
HZ1：蜂鸣器
EV1：电磁阀
EV2：电磁阀
SQ1：上限位
SQ2：上限位
SQ3：下限位

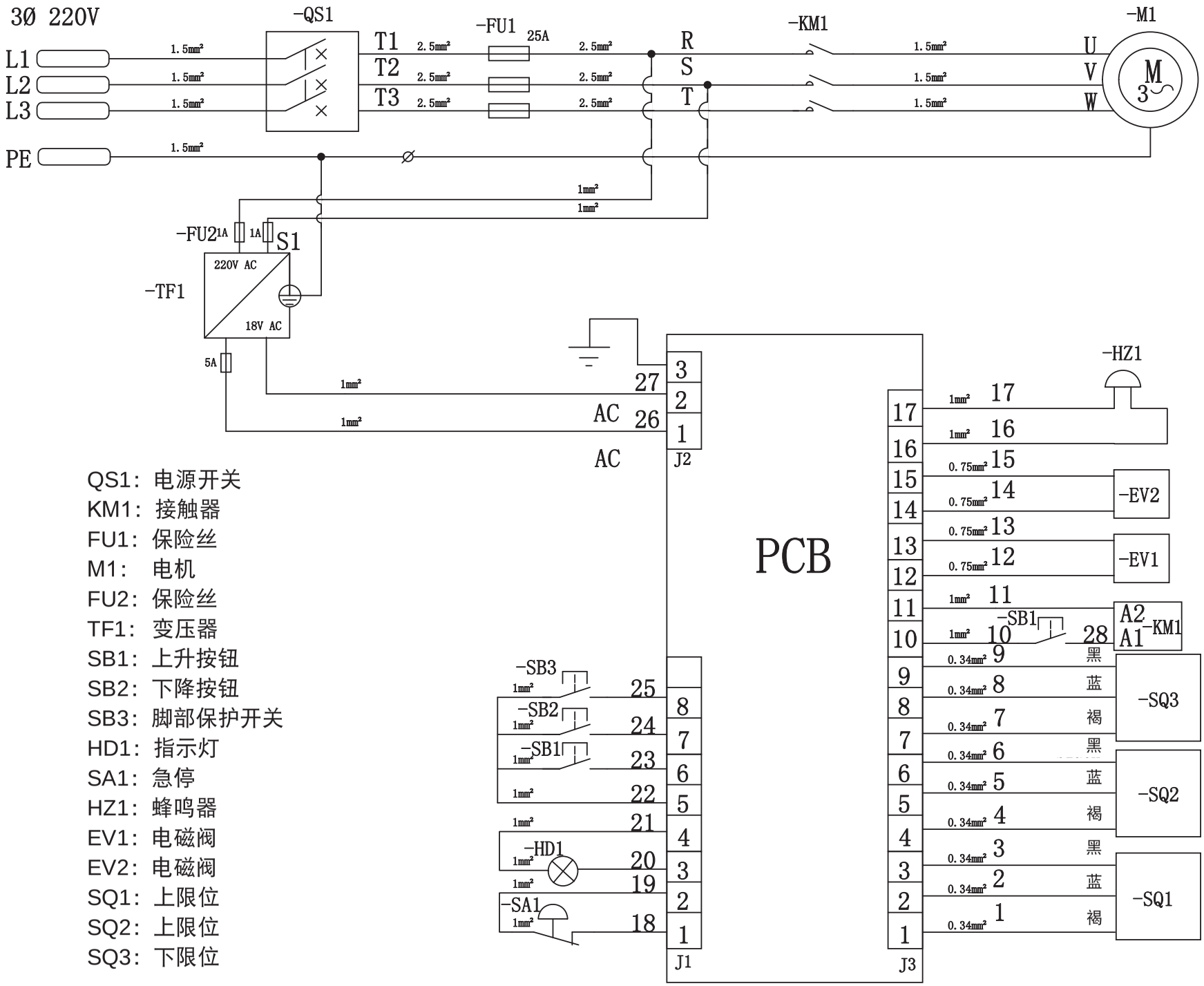

QS1：电源开关
KM1：接触器
FU1：保险丝
M1：电机
FU2：保险丝
TF1：变压器
SB1：上升按钮
SB2：下降按钮
SB3：脚部保护开关
HD1：指示灯
SA1：急停
HZ1：蜂鸣器
EV1：电磁阀
EV2：电磁阀
SQ1：上限位
SQ2：上限位
SQ3：下限位

附录III.零件分解

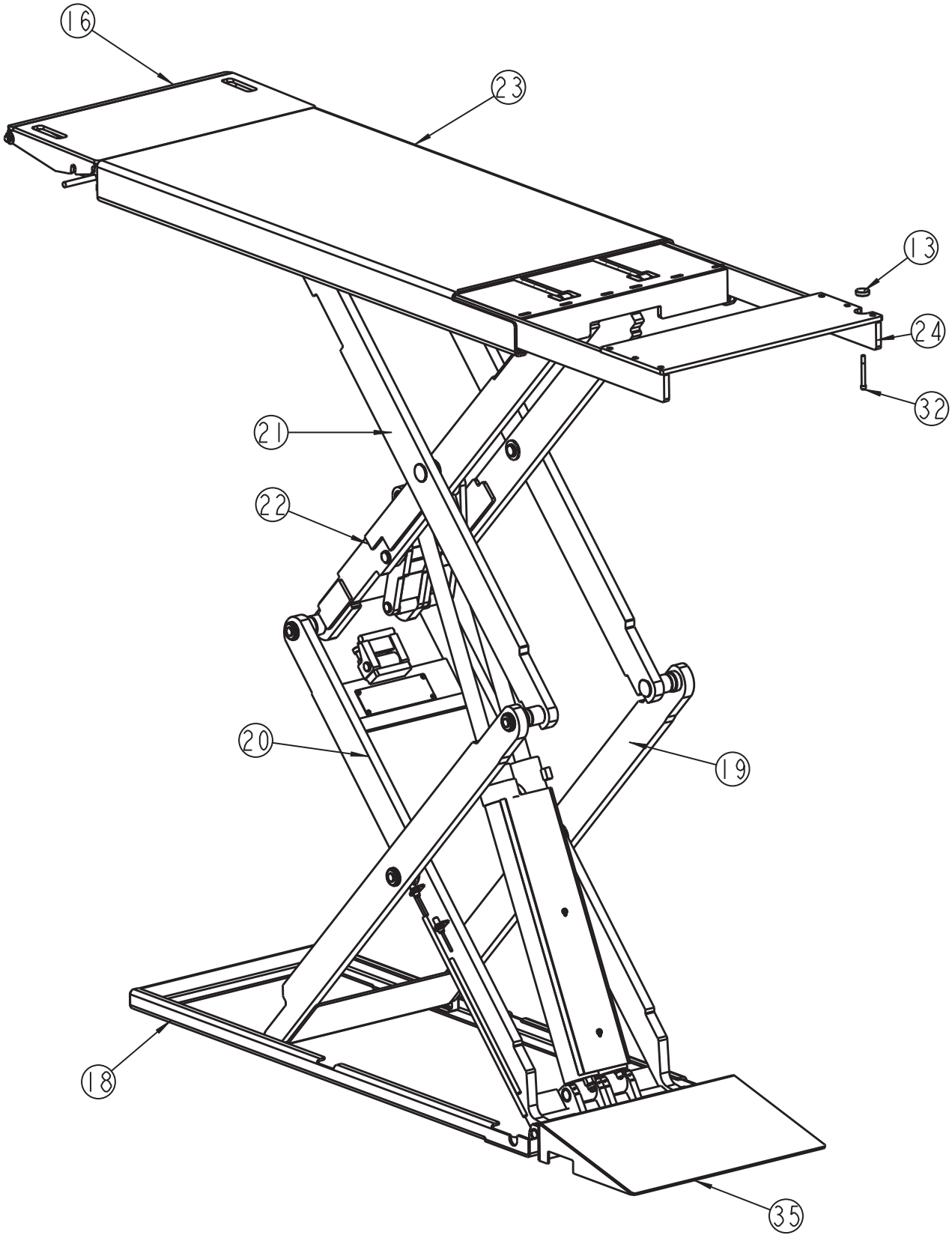

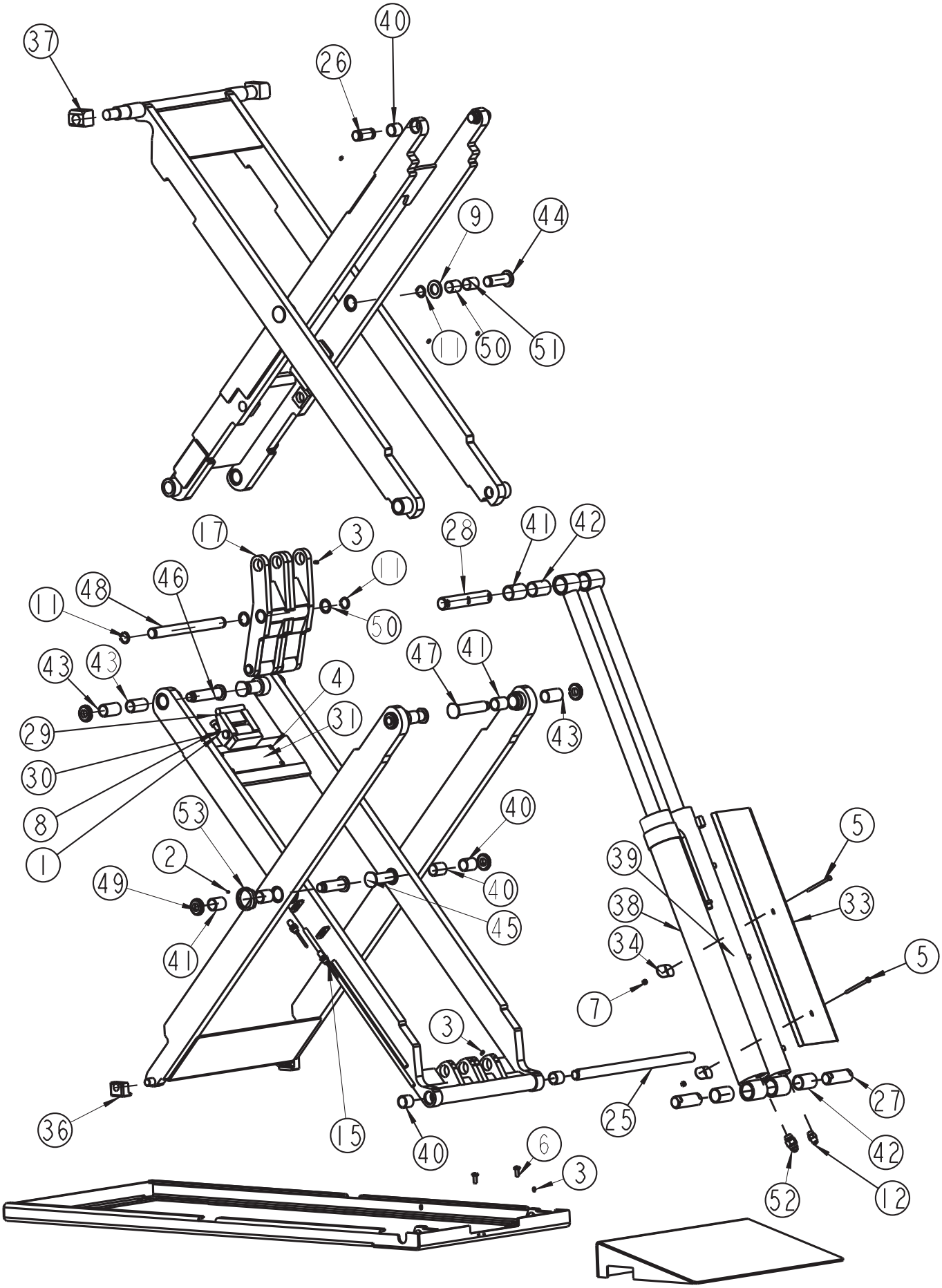
37
40
26
9
44
11
50
51
17
3
28
41
42
11
48
46
50
11
43
43
4
47
41
29
31
43
30
8
1
53
40
5
2
39
49
40
33
38
45
34
41
5
7
3
36
15
40
25
27
6
42
3
52
12

PB-DS35EX01详细信息			
	零件编号	说明	数量
1	B201-10*65	内六角紧定螺钉M10*65	4
2	B21-4*6	内六角平端紧定螺钉M4*6	2
3	B21-6*10	内六角平端紧定螺钉M6*10	14
4	B25-6*12	内六角平头螺钉M6*12	8
5	B25-6*80	内六角平头螺钉M6*80	4
6	B25-8*20	内六角平头螺钉M8*20	4
7	B30-6	六角螺母M6	4
8	B30-10	六角螺母M10	4
9	B41-24	平垫圈Φ24	4
11	B63-25	弹性挡圈Φ25	8
12	FJ7352-3	油缸接头	2
13	XG120028	加长梁手柄	2
14	XG130044	M6*10紧定螺钉锥端	8
15	XG130075	接近开关	3
16	XX110003	斜坡板总成	2
17	XX11006	导向板总成	2
18	XX120002G	基架焊件	2
19	XX120003G	剪式支脚焊件	2
20	XX120004G	剪式支脚焊件	2
21	XX120005	剪式支脚焊件	2
22	XX120006	剪式支脚焊件	2
23	XX120014G	平台焊件	2
24	XX120036G	加长臂（图示）	1
	XX120013G	加长臂（未显示）	1
25	XX130080	销长	2
26	XX130081	销长	4
27	XX130082	下油缸销	4
28	XX130086	上油缸销	2
29	XX130210	减振焊件	2
30	XX130214	销	2
31	XX130225	不锈钢板	2
32	XX130226G	横梁止动螺栓	2
33	XX130232	缸盖	2
34	XX130233	连接板	4
35	XX130261	基座斜板焊件	2
36	XX140007	滑块（下）	4
37	XX140008	滑块（上）	4
38	XX140010	油缸	2
39	XX140011	油缸	2
40	XX140014Y	轴承25直径*25长	8

41	XX140015Y	轴承25直径*35长	12
42	XX140017Y	轴承30直径*50长	8
43	XX140019Y	轴承25直径*50长	12
44	XX140021	销	4
45	XX140022	销	4
46	XX140023	销	4
47	XX140024	销	4
48	XX140025	销	2
49	XG130007	M20*1.0开槽圆头锁紧螺母	12
50	XX140029	垫圈	4
51	XX140062	轴承	8
52	XX140064	调速阀	2
53	XX140066	传感器组	1

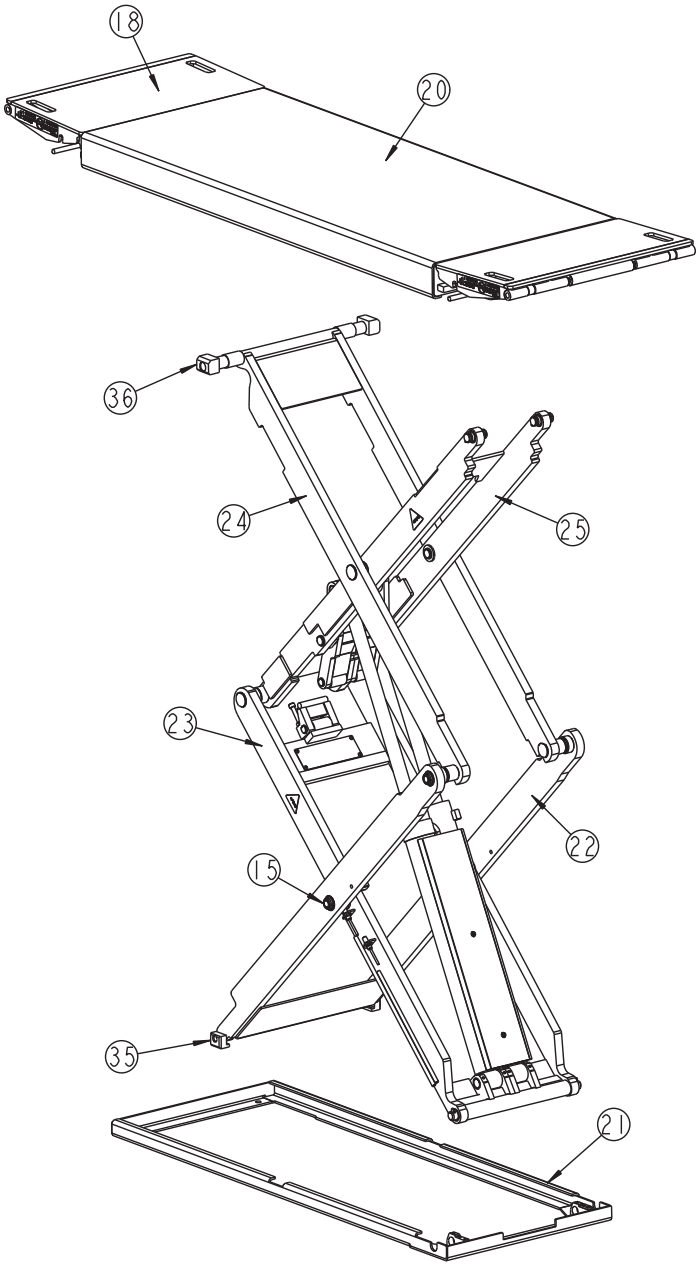

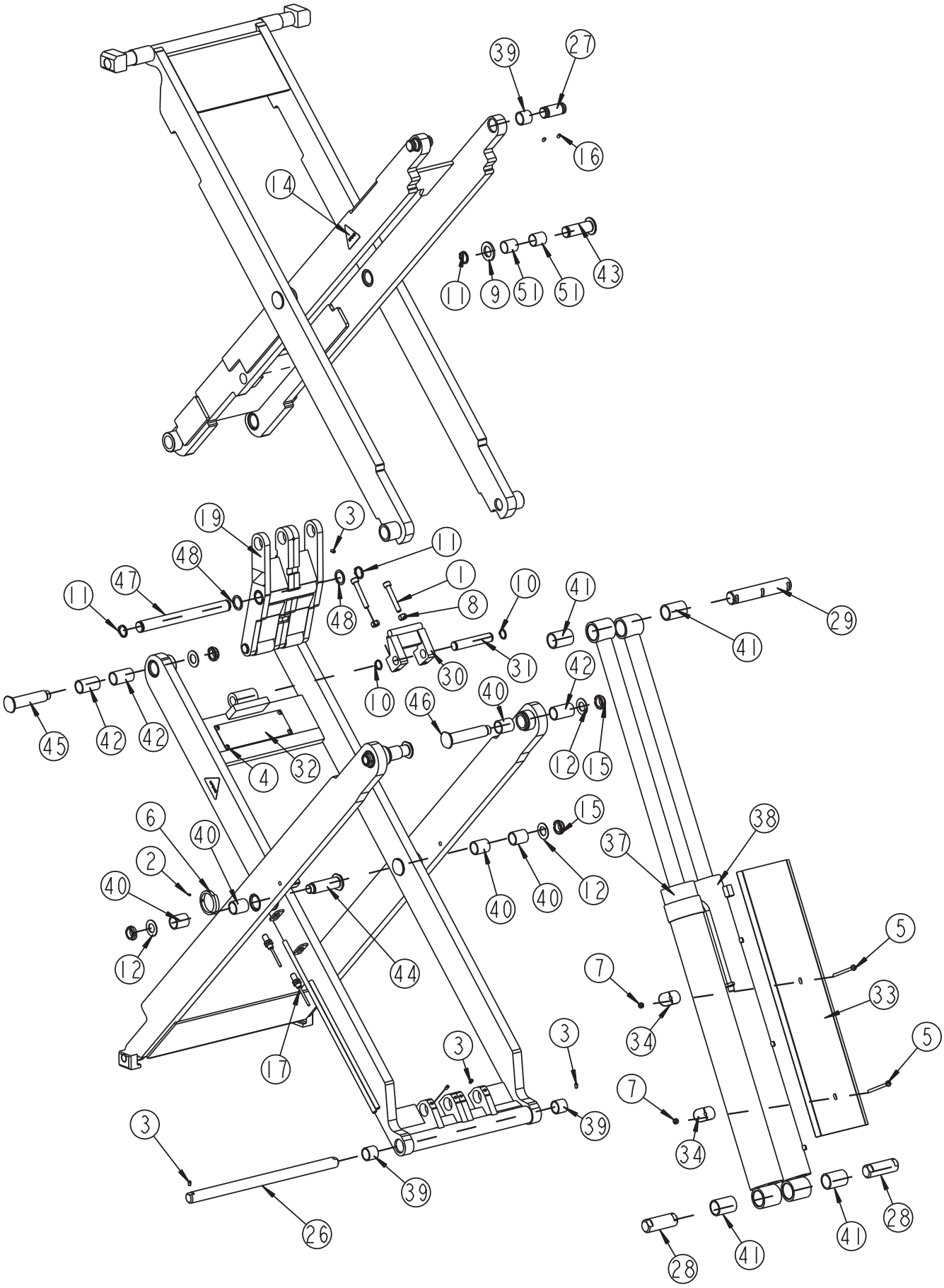
39
27
16
14
11
9
51
51
43
19
3
11
48
47
1
10
41
29
11
48
8
41
31
30
42
10
46
40
45
42
42
4
32
12
15
6
40
15
38
37
2
40
40
12
40
12
44
5
7
33
34
3
3
5
17
7
39
34
3
39
26
28
41
41
28

DS35

PB-DS35/32-01的详细信息			
	零件编号	说明	数量
1	B201-10*65	内六角紧定螺钉M10*65	4
2	B21-4*6	内六角平端紧定螺钉M4*6	2
3	B21-6*10	内六角平端紧定螺钉M6*10	14
4	B25-6*12	内六角平头螺钉M6*12	8
5	B25-6*80	内六角平头螺钉M6*80	4
6	XX140066	传感器组	1
7	B30-6	六角螺母M6	4
8	B30-10	六角螺母M10	4
9	B41-24	平垫圈Φ24	4
10	B60-20	弹性挡圈Φ20	4
11	B63-25	弹性挡圈Φ25	8
12	K35-7010	垫圈	12
15	XG130007	M20*1.0开槽圆头锁紧螺母	12
16	XG130044	M6*10紧定螺钉锥端	8
17	XG130075	接近开关	2
18	XX110003	斜坡板总成	4
19	XX110006	导向板总成	2
20	XX120001	平台焊件	2
21	XX120002	基座焊件	2
22	XX120003G	剪式支脚焊件	1
23	XX120004G	剪式支脚焊件	1
24	XX120005	剪式支脚焊件	1
25	XX120006	剪式支脚焊件	1
26	XX130080	销轴	2
27	XX130081	销轴	4
28	XX130082	下油缸销	4
29	XX130086	上油缸销	2
30	XX130210	减振焊件	2
31	XX130214	销	2
32	XX130225	不锈钢板	2
33	XX130232	缸盖	2
34	XX130233	成型板	2
35	XX140007	滑块（下）	4
36	XX140008	滑块（上）	4
37	XX140010	油缸	2
38	XX140011	油缸	2
39	XX140014Y	轴承25直径*25长	8
40	XX140015Y	轴承25直径*35长	12

41	XX140017Y	轴承30直径*50长	8
42	XX140019Y	轴承25直径*50长	12
43	XX140021	销	4
44	XX140022	销	4
45	XX140023	销	4
46	XX140024	销	4
47	XX140025	销	2
48	XX140029	垫圈	4
51	XX140062	轴承	8
52	XX140066	传感器组	1

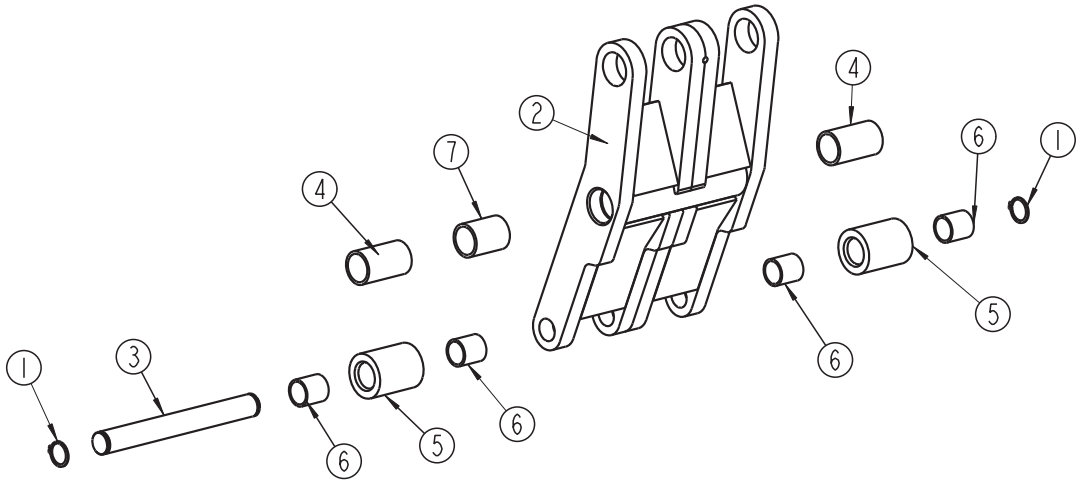

XX110006

XX110006导向板总成细节			
	零件编号	说明	数量
1	B60-20	弹性挡圈Φ20	2
2	XX120020	导向板焊件	1
3	XX130036	滚轮销	1
4	XX140019Y	轴承25直径*50长	2
5	XX140035	滚轮	2
6	XX140061	轴承20直径*25长	4
7	XX140067Y	轴承25直径*65长	1

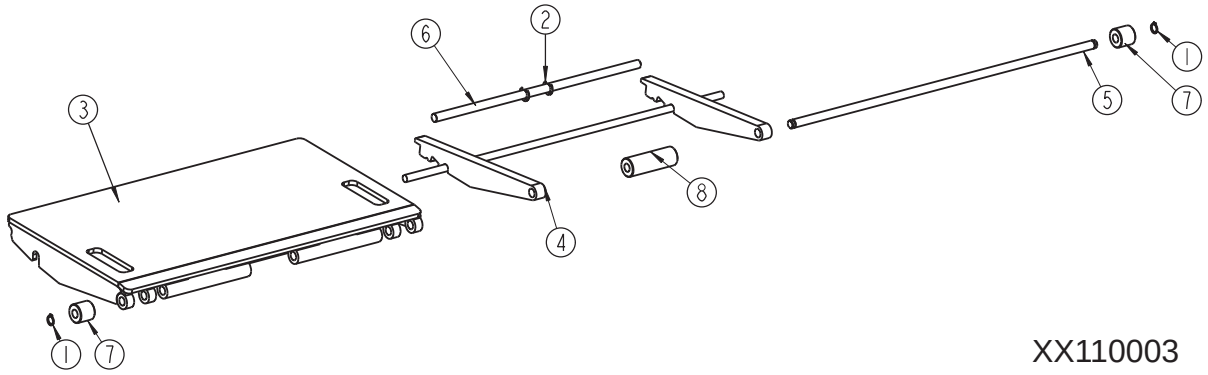

XX110003

XX110003斜板总成细节			
	零件编号	说明	数量
1	B60-14	弹性挡圈Φ14	2
2	B61-12	弹性挡圈Φ12	2
3	XX120007	斜坡焊件	1
4	XX120008	斜坡支撑焊件	1
5	XX130063	斜坡滚轴	1
6	XX130064	斜坡滚轴	1
7	XX130236	滚轮	2
8	XX140009	滚轮	1

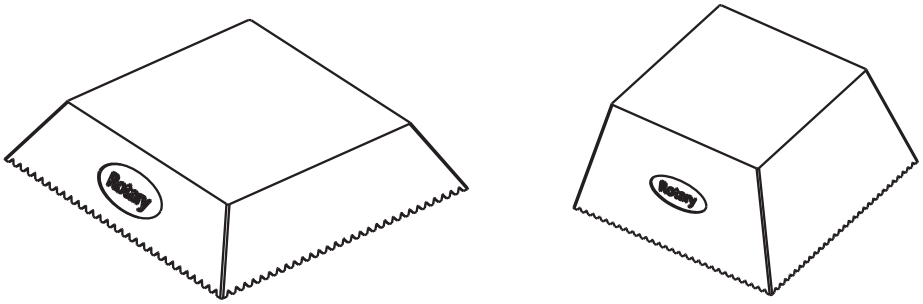

DS35EX橡胶垫细节			
	零件编号	说明	数量
1	XX140075	30 mm橡胶垫	4
2	XX140076	70 mm橡胶垫	4
*在中东和土耳其市场，DS35EX使用以下类型的橡胶垫（FJ2427/2428/SB700071Y）			

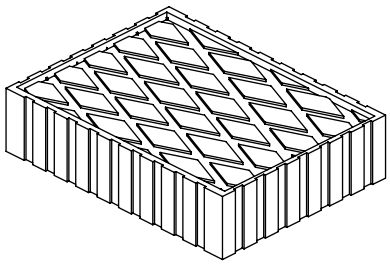

DS35橡胶垫细节			
	零件编号	说明	数量
1	FJ2427Y	38 mm橡胶垫	4
2	FJ2428Y	76 mm橡胶垫	4
3	SB700071Y	13 mm橡胶垫	4

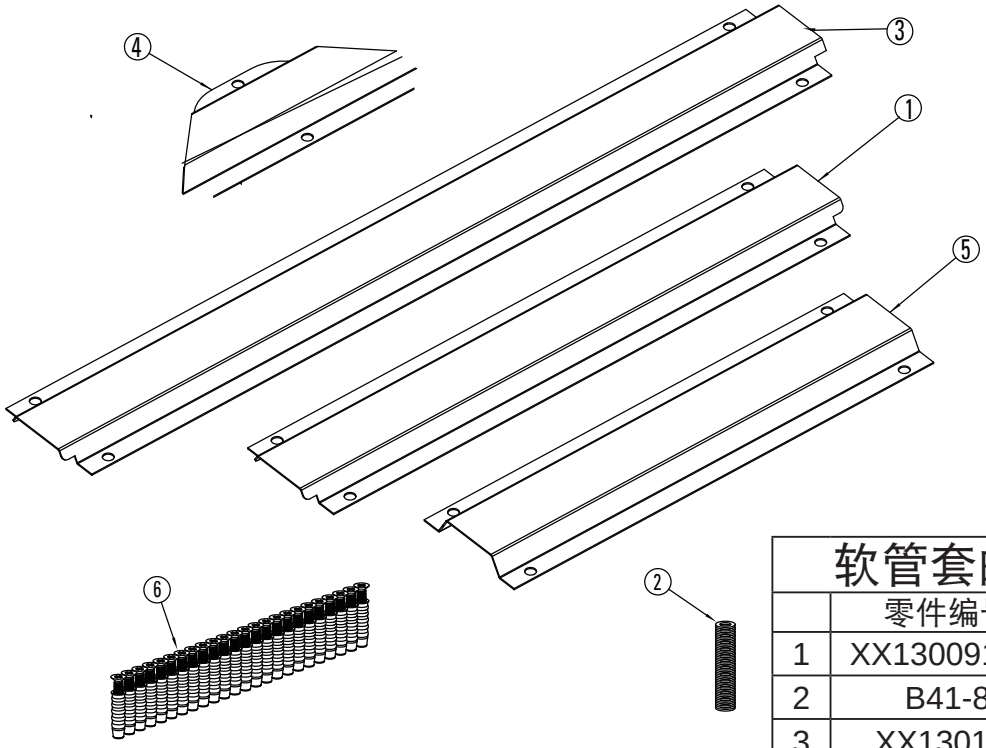

DS35EX

软管套的细节（DS35EX）			
	零件编号	说明	数量
1	XX130091CN	软管套827 mm	4
2	B41-8	平垫圈8	30
3	XX130111	软管套970 mm	2
4	XX130141	软管套45°	2
5	XX130156	软管套550mm	3
6	B14B-6*40	尼龙锚栓	30

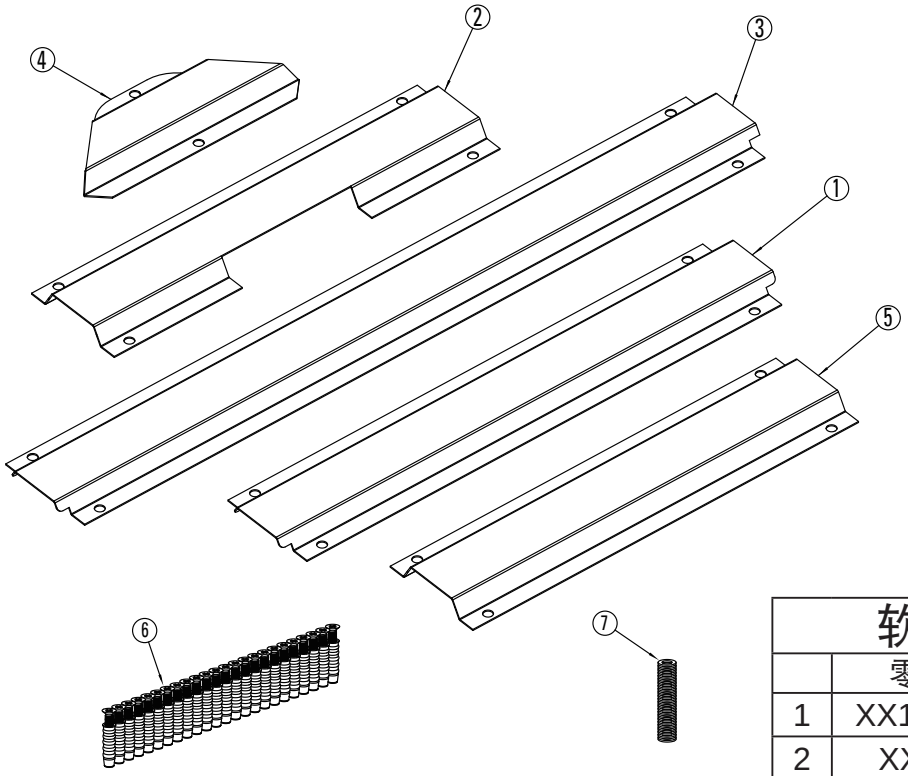

DS35

软管套的细节（DS35）			
	零件编号	说明	数量
1	XX130091CN	软管套827 mm	2
2	XX130092	软管套	2
3	XX130111	软管套970 mm	1
4	XX130141	软管套45°	1
5	XX130156	软管套550mm	3
6	B14B-6*40	尼龙锚栓	26
7	B41-8	平垫圈8	26

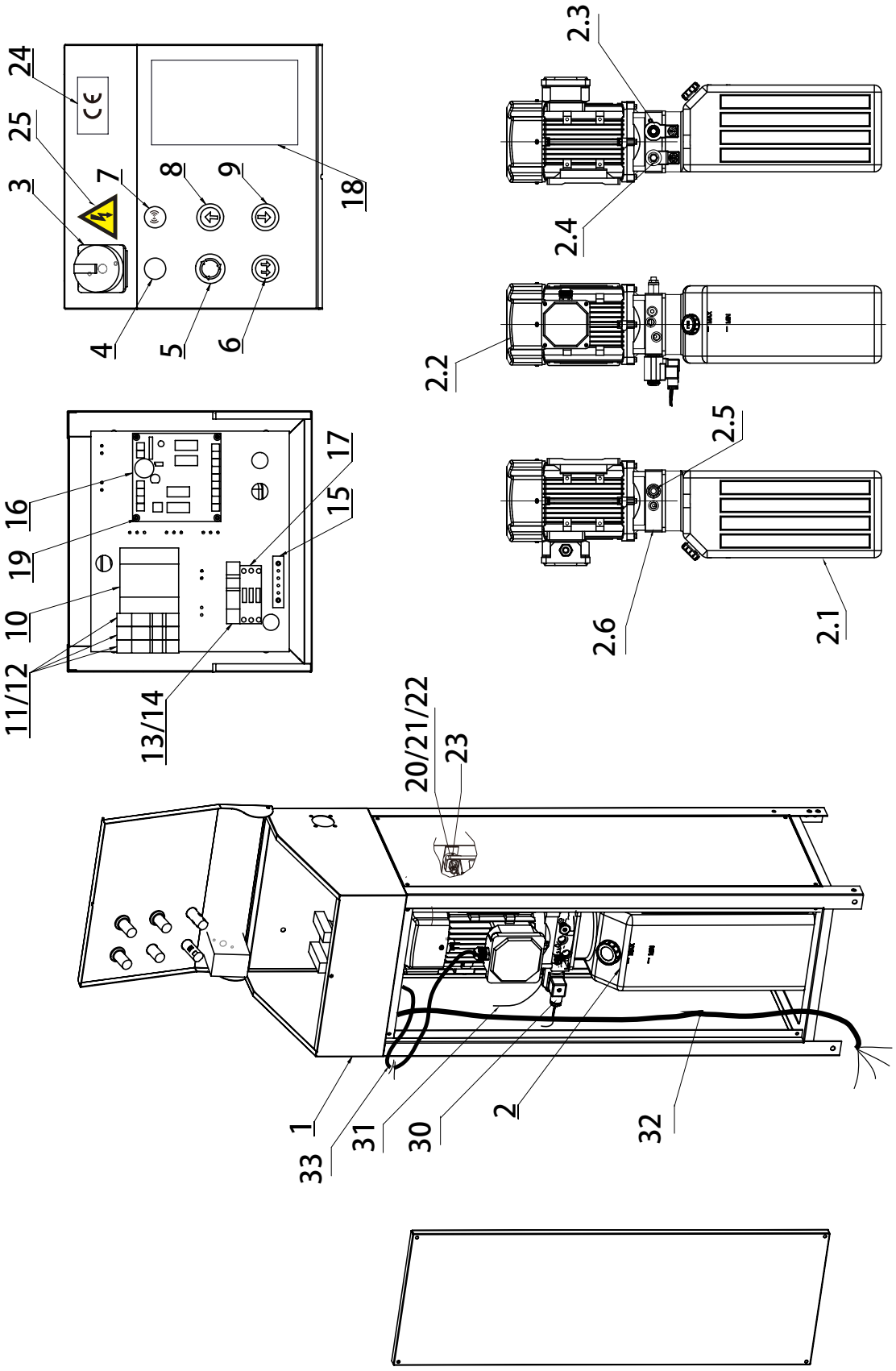

DS35EX的控制柜总成
（非中东和土耳其市场）

XX110021G的细节（DS35D，3ph 50HZ 400V）			
	零件编号	说明	数量
1	XX110016E	四面开放控制柜（钢部件）	1
2	P3664	3Ph，50HZ，400V动力单元	1
2.1	YBZ-SLYX-10L-L-A	油箱	1
2.2	AM63-4ILC-3BA1	3 kW电机	1
2.3	LSV-08-2NCSP-LM	电磁阀24VDC	1
	LC3-10-C-2H	线圈	1
2.4	LSV2-08-2NCP-J	电磁阀24VDC	1
	LC2-08-2H	线圈	1
2.5	LPSRV2-08-50	减压阀	1
2.6	LBZ-T131KK-1	阀块	1
2.7	CBKA-F2.5F	齿轮泵	1
3	TO-2-1/EA/SVB (DQ-QJ-00034)	总开关	1
4	AD16-22/W23(DQ-QJ-00028)	灯	1
5	CE4T-10R-01(DQ-QJ-00026)	急停按钮	1
6	DS35-DQ-ZP3	降到地面按钮	1
7	AD16-22SM/R	蜂鸣器	1
8	DS35-DQ-ZP1G	上升按钮	1
9	DS35-DQ-ZP2	下降按钮	1
10	JBK5-230/380/400/AC18V	变压器	1
11	LS501	保险丝盒	3
12	RT18-16	16 A保险丝	3
13	DK10-TF	保险丝盒	1
14	50CF-010F	1 A保险丝	1
15	PV-1030	接地端子	1
16	DS35-DQ-PCB1A	PCB板	1
17	XTCG012B00B0	接触器	1
18	BQ-021E	警示标签	1
19	XG150085C	管（PCV）螺栓	4
20	B30-8	六角螺母M8	8
21	B40-8	锁紧垫圈Φ8	8
22	B41-8	平垫圈Φ8	8
23	PV-2005	阻尼螺栓	4
24	BQ-002	CE贴纸	1
25	C30-BQ9	贴纸	1
26	FJ7352-3& M130028Y	P1/P2端口接头	2
27	EPL8-03	空气接头	1
28	EPY8	Y型接头	1
29		黑色气管8 mm（在零件盒里）	20m
30	DS35D0-DQ4-2	EV1接线套件	1
31	DS35D0-DQ4-1	EV2接线套件	1
32	DS35EX-DQ4-4	电源线4*1.5²	1
33	DS35D0-DQ4-3	电机线4*1.5²	1

* 注意：图纸上未显示项目26/27/28/29。

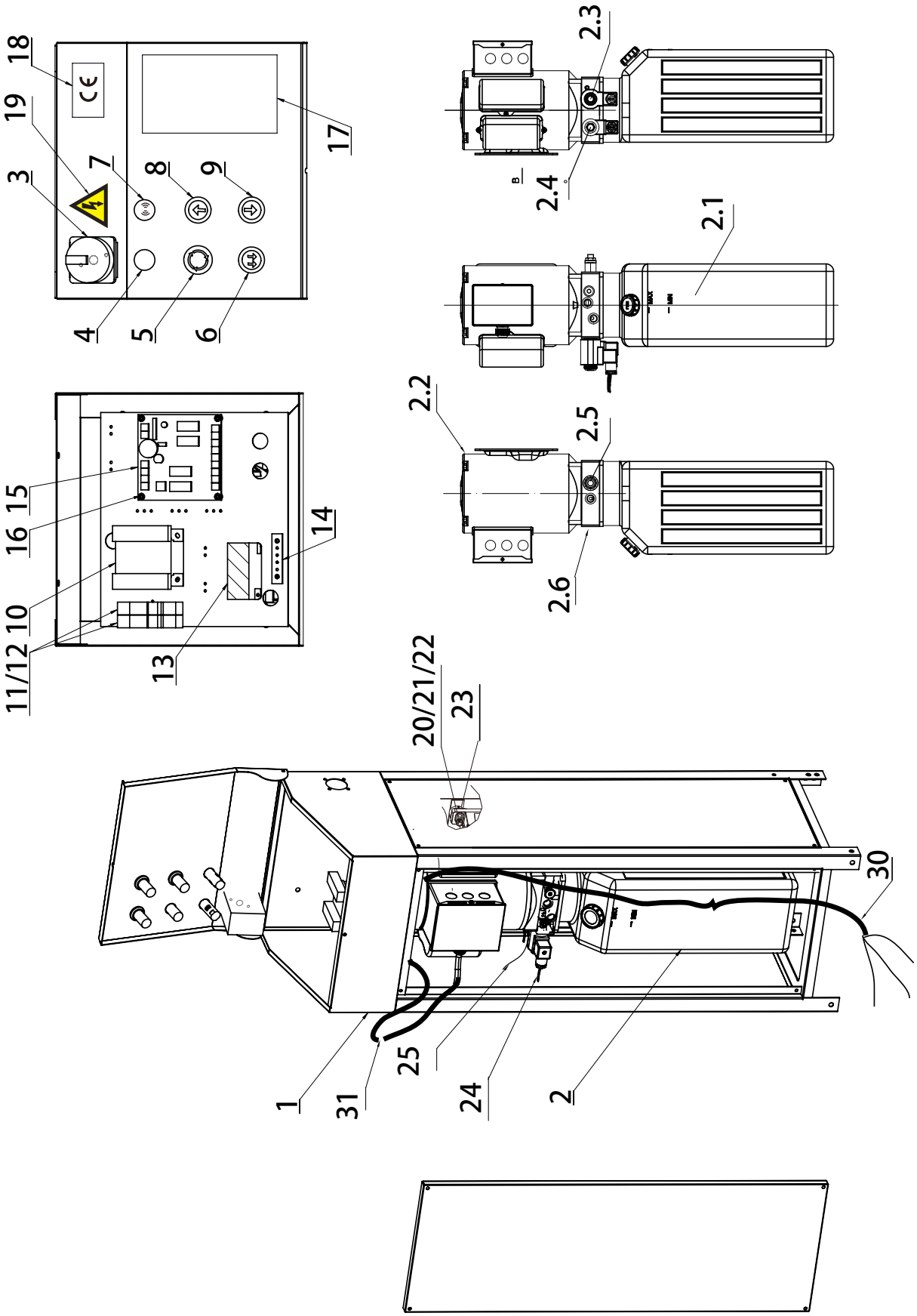

DS35EX的控制柜总成
（非中东和土耳其市场）

XX110019G的细节（DS35N，1ph 50/60HZ 230V）			
	零件编号	说明	数量
1	XX110016E	四面开放控制柜（钢部件）	1
2	P3669	1Ph，50/60HZ，230V动力单元	1
2.1	YBZ-SLYX-10L-L-A	油箱	1
2.2	AM11-21IAM-3BA2R	3 kW电机	1
2.3	LSV-08-2NCSP-LM-2H	电磁阀24VDC	1
	LC3-10-C-2H	线圈	1
2.4	LSV2-08-2NCP-J-2H	电磁阀24VDC	1
	LC2-08-2H	线圈	1
2.5	LPSRV2-08-50	减压阀	1
2.6	LBZ-T131KK-1	阀块	1
2.7	CBKA-F2.1F	齿轮泵	1
3	P1-25/EA/SVB(DQ-QJ-00003)	总开关	1
4	AD16-22/W23(DQ-QJ-00028)	灯	1
5	CE4T-10R-01(DQ-QJ-00026)	急停按钮	1
6	DS35-DQ-ZP3	降到地面按钮	1
7	AD16-22SM/R	蜂鸣器	1
8	DS35-DQ-ZP1G	上升按钮	1
9	DS35-DQ-ZP2	下降按钮	1
10	JBK5-230/380/400/AC18V	变压器	1
11	LS501	保险丝盒	2
12	RT18-32	32 A保险丝	2
13	RGF2BU024L	继电器	1
14	PV-1030	接地端子	1
15	DS35-DQ-PCB1A	PCB板	1
16	XG150085C	管（PCV）螺栓	4
17	BQ-021E	警示标签	1
18	BQ-002	CE贴纸	1
19	C30-BQ9	贴纸	1
20	B30-8	六角螺母M8	8
21	B40-8	锁紧垫圈Φ8	8
22	B41-8	平垫圈Φ8	8
23	PV-2005	阻尼螺栓	4
24	DS35D0-DQ4-2	EV1接线套件	1
25	DS35D0-DQ4-1	EV2接线套件	1
26	FJ7352-3 & M130028Y	P1/P2端口接头	2
27	EPL8-03	空气接头	1
28	EPY8	Y型接头	1
29		黑色气管8 mm（在零件盒里）	20m
30	DS35EX-1PH-DQ4-4	电源线3*2.5²	1
31	DS35N0-DQ4-3	电机线3*2.5²	1

* 注意：图纸上未显示项目26/27/28/29。

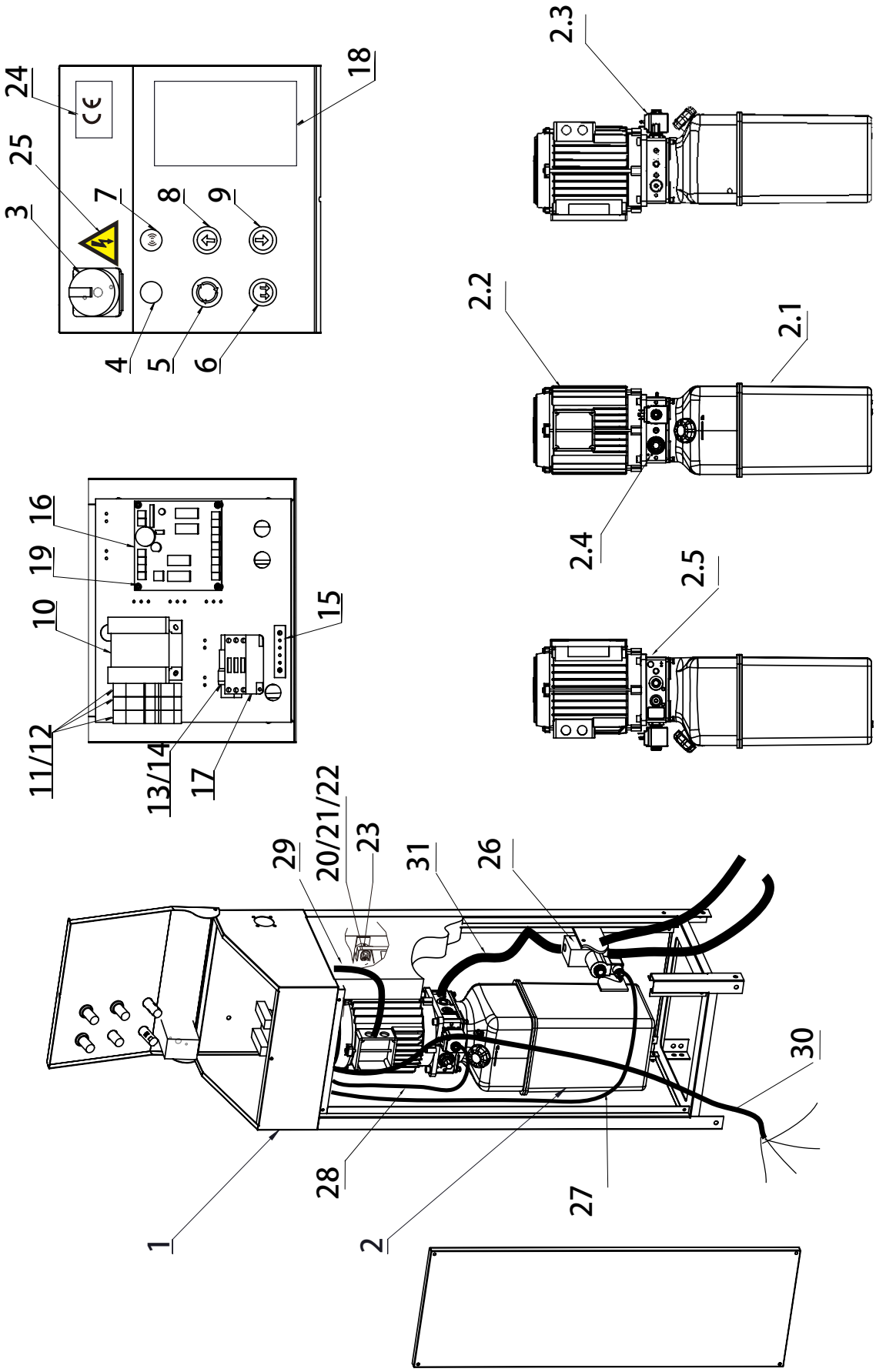

DS35EX的控制柜总成
（非中东和土耳其市场）

XX110030G的细节（DS35E，3ph 50/60HZ 230V/400）			
	零件编号	说明	数量
1	XX110016E	四面开放控制柜（钢部件）	1
2	P3660	3Ph，50/60HZ，230/400V动力单元	1
2.1	P1535	油箱	1
2.2	FA7146	3 kW电机	1
2.3	P3000-24	带24 VDC螺线管的下降阀	1
2.4	P1000-19	减压阀	1
2.5	P3665-1	泵组	1
3	To-2-1/EA/SVB(DQ-QJ-00034)	总开关	1
4	AD16-22/W23(DQ-QJ-00028)	灯	1
5	CE4T-10R-01(DQ-QJ-00026)	急停按钮	1
6	DS35-DQ-ZP3	降到地面按钮	1
7	AD16-22SM/R	蜂鸣器	1
8	DS35-DQ-ZP1G	上升按钮	1
9	DS35-DQ-ZP2	下降按钮	1
10	JBK5-230/380/400/AC18V	变压器	1
11	LS501	保险丝盒	3
12	RT18-25(220V) / RT18-16A(400V)	25 A保险丝（220V）/16 A保险丝（400V）	3
13	DK10-TF	保险丝盒	1
14	50CF-010F	1 A保险丝	1
15	PV-1030	接地端子	1
16	DS35-DQ-PCB1A	PCB板	1
17	XTCG012B00B0	接触器	1
18	BQ-021E	警示标签	1
19	XG150085C	管（PCV）螺栓	4
20	B30-8	六角螺母M8	8
21	B40-8	锁紧垫圈Φ8	8
22	B41-8	平垫圈Φ8	8
23	PV-2005	阻尼螺栓	4
24	BQ-002	CE贴纸	1
25	C30-BQ9	贴纸	1
26	FKZJ-131A	带螺线管的附加阀块	1
27	DS35D0-DQ4-2	EV1接线套件	1
28	DS35D0-DQ4-1	EV2接线套件	1
29	DS35D0-DQ4-3	电机线4*1.5²	1
30	DS35EX-DQ4-4	电源线4*1.5²	1
31	DSS35-9801-8	液压软管	1
32	FJ7352-3	附加歧管上的P1/P2端口接头	2
33	EPL8-02	空气接头（在电源装置上）	1
34	EPY8	Y型接头	1
35		黑色气管8 mm（在零件盒里）	20m

* 注意：图纸上未显示项目31/32/33/34/35。

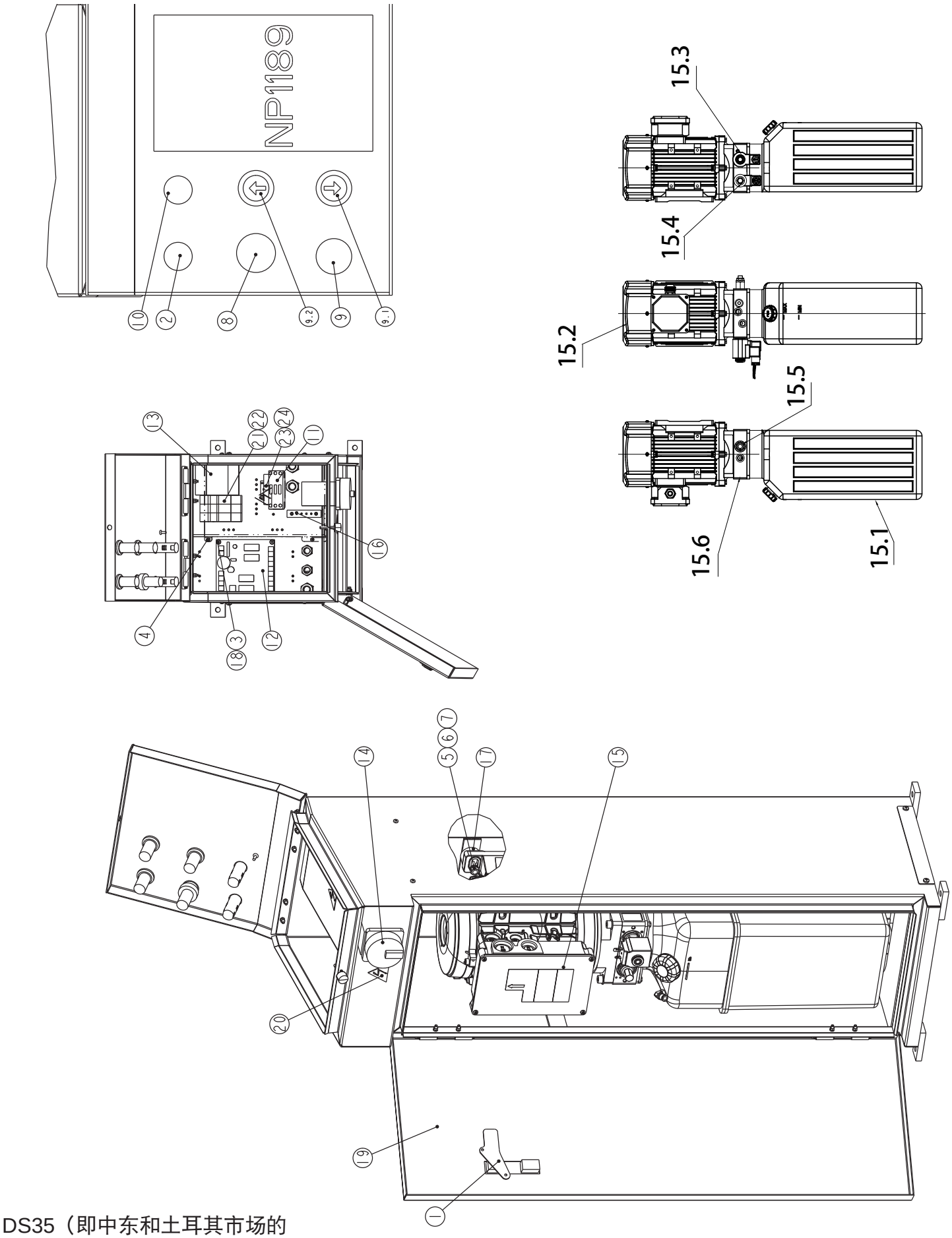

DS35（即中东和土耳其市场的
DS35EX）的控制柜总成

XX110021的细节（DS35D，3ph 50HZ 400V）			
	零件编号	说明	数量
1	AB302	锁	1
2	AD16-22/W23(DQ-QJ-00028)	灯	1
3	B23-4*16	螺钉M4*16	7
4	B23-4*6	螺钉M4*6	8
5/6/7	B30-8/B40-8/B41-8	六角螺母M8/锁紧垫圈和平垫圈Φ8	8
8	CE4T-10R-01(DQ-QJ-00026)	急停按钮	1
9	DS35-DQ-ZP3	降到地面按钮	1
9.1	DS35-DQ-ZP2	下降按钮	1
9.2	DS35-DQ-ZP1G	上升按钮	1
10	AD16-22SM/R	蜂鸣器	1
11	XTCG012B00B0	接触器	1
12	DS35-DQ-PCB1A	PCB板	1
13	JBK5-230/380/400/AC18V	变压器	1
14	TO-2-1/EA/SVB (DQ-QJ-00034)	总开关	1
15	P3664	动力单元	1
15.1	YBZ-SLYX-10L-L-A	油箱	1
15.2	AM63-4ILC-3BA1	3 kW电机	1
15.3	LSV-08-2NCSP-LM	电磁阀24VDC	1
	LC3-10-C-2H	线圈	1
15.4	LSV2-08-2NCP-J	电磁阀24VDC	1
	LC2-08-2H	线圈	1
15.5	LPSRV2-08-50	减压阀	1
15.6	LBZ-T131KK-1	阀块	1
15.7	CBKA-F2.5F	齿轮泵	1
16	PV-1030	接地端子	1
17	PV-2005	阻尼螺栓	4
18	XG150085C	管（PCV）螺栓	4
19	XX110016	钢柜	1
20	C30-BQ9	贴纸	2
21	LS501	保险丝盒	3
22	RT18-16	16 A保险丝	3
23	DK10-TF	保险丝盒	1
24	50CF-010F	1 A保险丝	1
25	FJ7352-3& M130028Y	P1/P2端口接头	2
26	EPL8-03	空气接头	1
27	EPY8	Y型接头	1
29		黑色气管8 mm（在零件盒里）	20m
30	DS35D0-DQ4-2	EV1接线套件	1
31	DS35D0-DQ4-1	EV2接线套件	1
32	DS35EX-DQ4-4	电源线4*1.5²	1
33	DS35D0-DQ4-3	电机线4*1.5²	1

* 注意：图纸上未显示项目25-33。

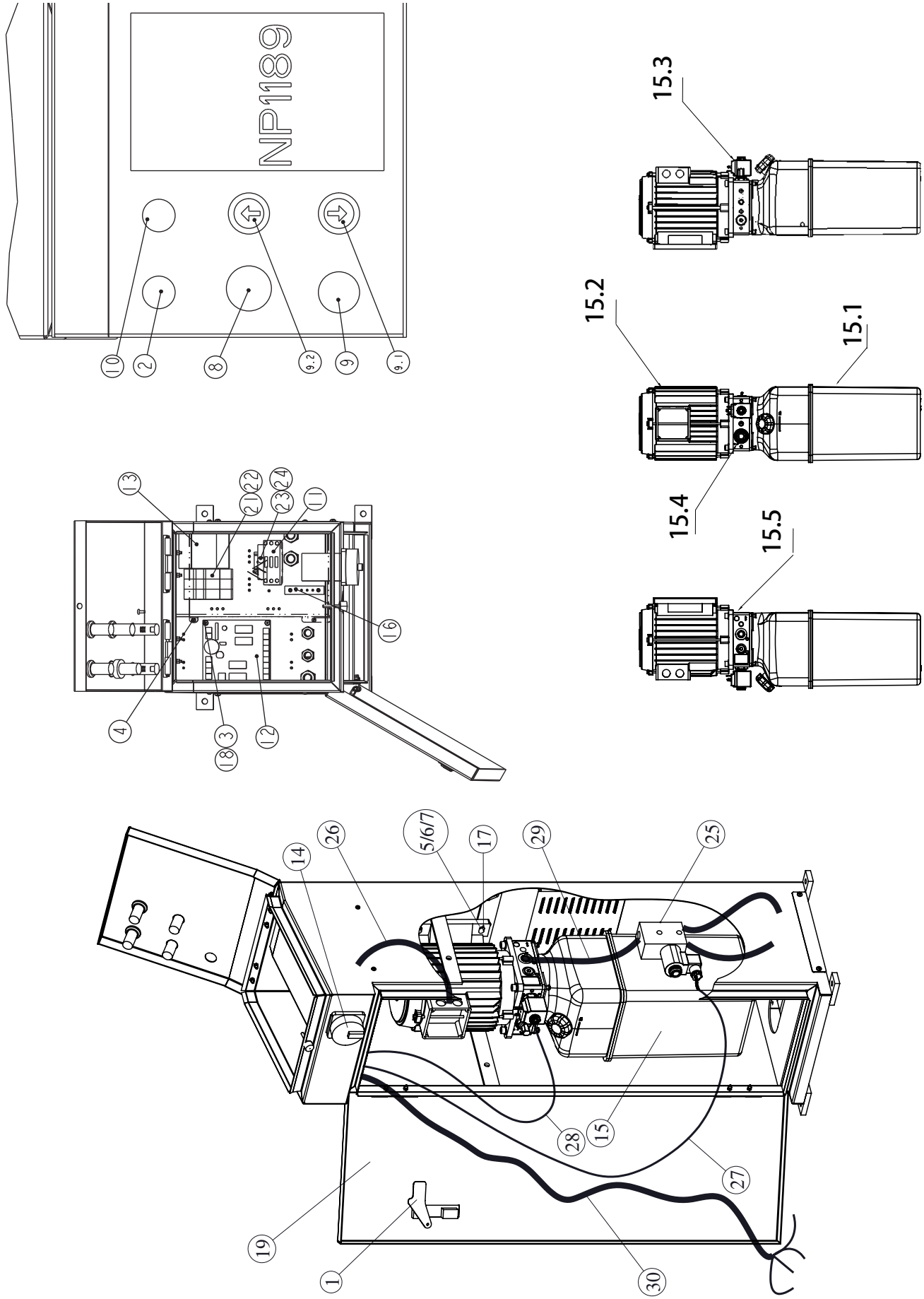

DS35（即中东和土耳其市场的
DS35EX）的控制柜总成

XX110030的细节（DS35E，3ph 50/60HZ 230/400V）			
	零件编号	说明	数量
1	AB302	锁	1
2	AD16-22/W23(DQ-QJ-00028)	灯	1
3	B23-4*16	螺钉M4*16	7
4	B23-4*6	螺钉M4*6	8
5/6/7	B30-8/B40-8/B41-8	六角螺母M8/锁紧垫圈和平垫圈Φ8	8
8	CE4T-10R-01(DQ-QJ-00026)	急停按钮	1
9	DS35-DQ-ZP3	降到地面按钮	1
9.1	DS35-DQ-ZP2	下降按钮	1
9.2	DS35-DQ-ZP1G	上升按钮	1
10	AD16-22SM/R	蜂鸣器	1
11	XTCG012B00B0	接触器	1
12	DS35-DQ-PCB1A	PCB板	1
13	JBK5-230/380/400/AC18V	变压器	1
14	TO-2-1/EA/SVB (DQ-QJ-00034)	总开关	1
15	P3660	动力单元	1
15.1	P1535	油箱	1
15.2	FA7146	3 kW电机	1
15.3	P3000-24	带24 VDC螺线管的下降阀	1
15.4	P1000-19	减压阀	1
15.5	LPSRV2-08-50	减压阀	1
15.6	P3665-1	泵组	1
16	PV-1030	接地端子	1
17	PV-2005	阻尼螺栓	4
18	XG150085C	管（PCV）螺栓	4
19	XX110016	钢柜	1
20	C30-BQ9	贴纸	2
21	LS501	保险丝盒	3
22	RT18-25(220V)RT18-16(400V)	25 A保险丝（220V）/16 A保险丝（400V）	3
23	DK10-TF	保险丝盒	1
24	50CF-010F	1 A保险丝	1
25	FKZJ-131A	带螺线管的附加阀块	1
26	DS35D0-DQ4-3	电机线4*1.5²	1
27	DS35D0-DQ4-2	EV1接线套件	1
28	DS35D0-DQ4-1	EV2接线套件	1
29	DSS35-9801-8	液压软管	1
30	DS35EX-DQ4-4	电源线4*1.5²	1
31	EPL8-02	空气接头（在电源装置上）	1
32	EPY8	Y型接头	1
33		黑色气管8 mm（在零件盒里）	20m
34	FJ7352-3	附加歧管上的P1/P2端口接头	2

* 注意：图纸上未显示项目31-34。

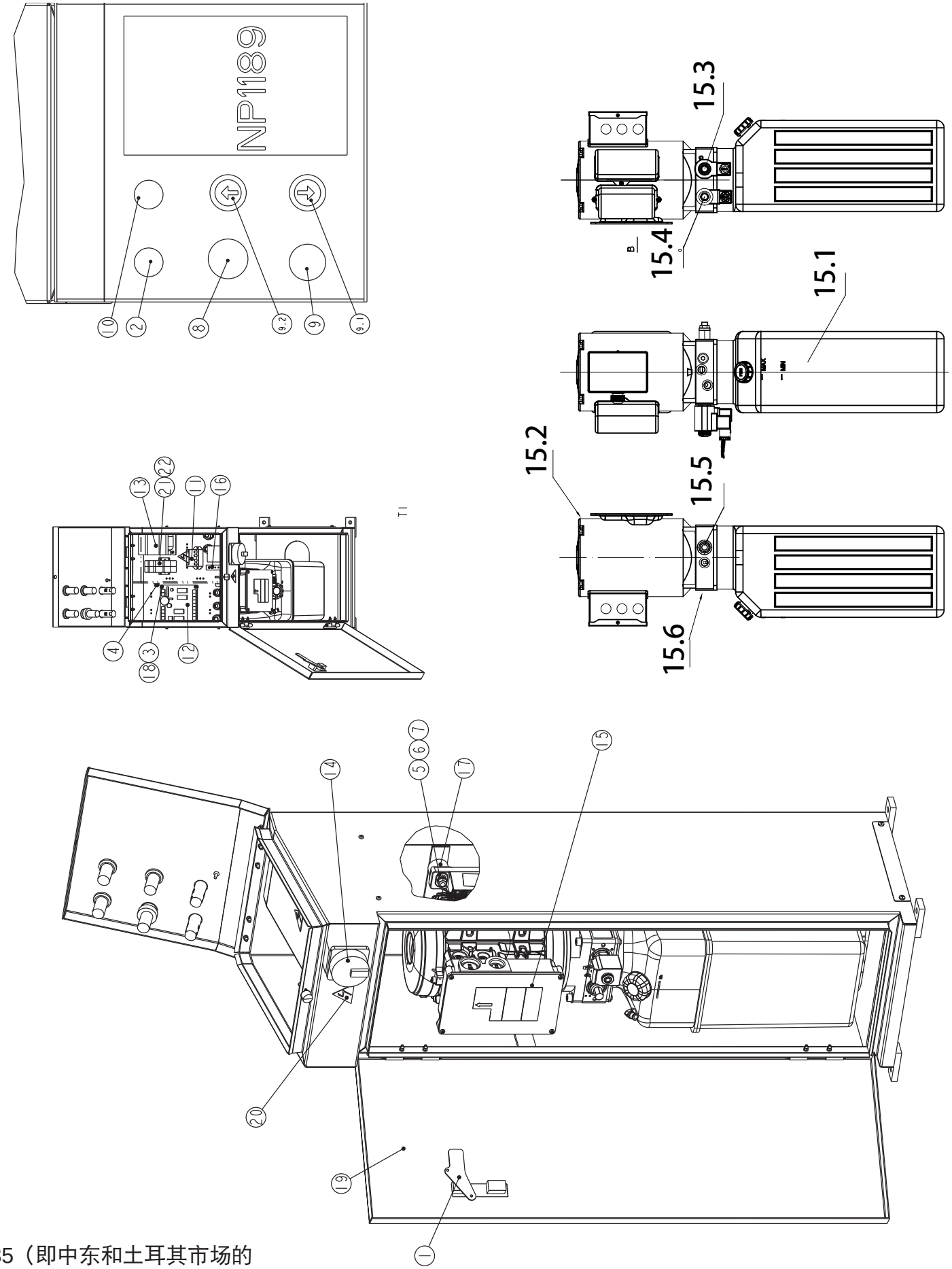

DS35（即中东和土耳其市场的
DS35EX）的控制柜总成

XX110019的细节（DS35N，1ph 50/60HZ 230V）			
	零件编号	说明	数量
1	AB302	锁	1
2	AD16-22/W23(DQ-QJ-00028)	灯	1
3	B23-4*16	螺钉M4*16	7
4	B23-4*6	螺钉M4*6	8
5/6/7	B30-8/B40-8/B41-8	六角螺母M8/锁紧垫圈和平垫圈Φ8	8
8	CE4T-10R-01(DQ-QJ-00026)	急停按钮	1
9	DS35-DQ-ZP3	降到地面按钮	1
9.1	DS35-DQ-ZP2	下降按钮	1
9.2	DS35-DQ-ZP1G	上升按钮	1
10	AD16-22SM/R	蜂鸣器	1
11	RGF2BU024L	继电器	1
12	DS35-DQ-PCB1A	PCB板	1
13	JBK5-230/380/400/AC18V	变压器	1
14	P1-25/EA/SVB(DQ-QJ-00003)	总开关	1
15	P3669	动力单元	1
15.1	YBZ-SLYX-10L-L-A	油箱	1
15.2	AM11-21IAM-3BA2R	3 kW电机	1
15.3	LSV-08-2NCSP-LM-2H	电磁阀24VDC	1
	LC3-10-C-2H	线圈	1
15.4	LSV2-08-2NCP-J-2H	电磁阀24VDC	1
	LC2-08-2H	线圈	1
15.5	LPSRV2-08-50	减压阀	1
15.6	LBZ-T131KK-1	阀块	1
15.7	CBKA-F2.5F	齿轮泵	1
16	PV-1030	接地端子	1
17	PV-2005	阻尼螺栓	4
18	XG150085C	管（PCV）螺栓	4
19	XX110016	钢柜	1
20	C30-BQ9	贴纸	2
21	LS501	保险丝盒	3
22	RT18-32	32 A保险丝	3
23	FJ7352-3& M130028Y	P1/P2端口接头	2
24	EPL8-03	空气接头	1
25	EPY8	Y型接头	1
26		黑色气管8 mm（在零件盒里）	20m
27	DS35D0-DQ4-2	EV1接线套件	1
28	DS35D0-DQ4-1	EV2接线套件	1
29	DS35EX-1PH-DQ4-4	电源线3*2.5²	1
30	DS35N0-DQ4-3	电机线3*2.5²	1

* 注意：图纸上未显示项目23-30。

附件1

仅适用于DS35

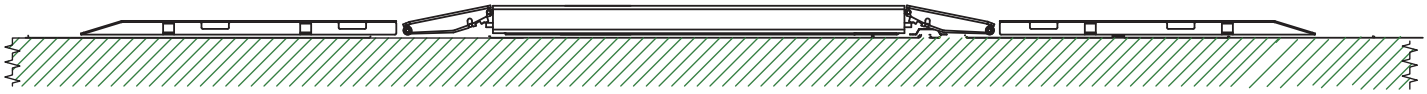

活动斜坡SPRMP-DS35的细节			
	零件编号	说明	数量
1	XX130270	斜坡焊件	4
	B14B-6*40	尼龙锚栓	20
	B41-8	平垫圈8	20

仅适用于DS35EX

附件2

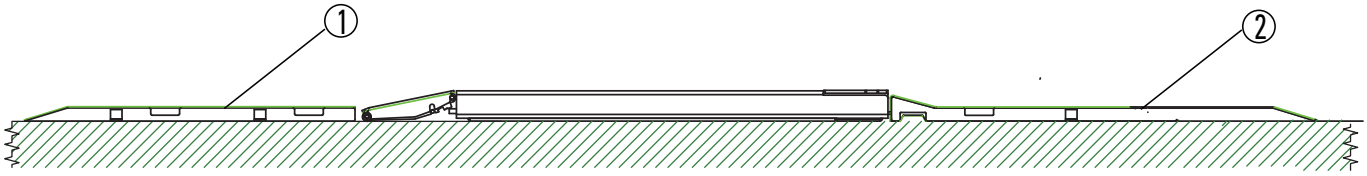

活动斜坡SPRMP-DS35EX的细节			
	零件编号	说明	数量
1	XX130270	斜坡焊件	2
2	XX130525	斜坡焊件	2
	B14B-6*40	尼龙锚栓	20
	B25-8*20	内六角平头螺钉M8*20	4
	B41-8	平垫圈8	20

附件3

*如果仅订购隐藏式焊件XX120022，零件编号为XX100062。

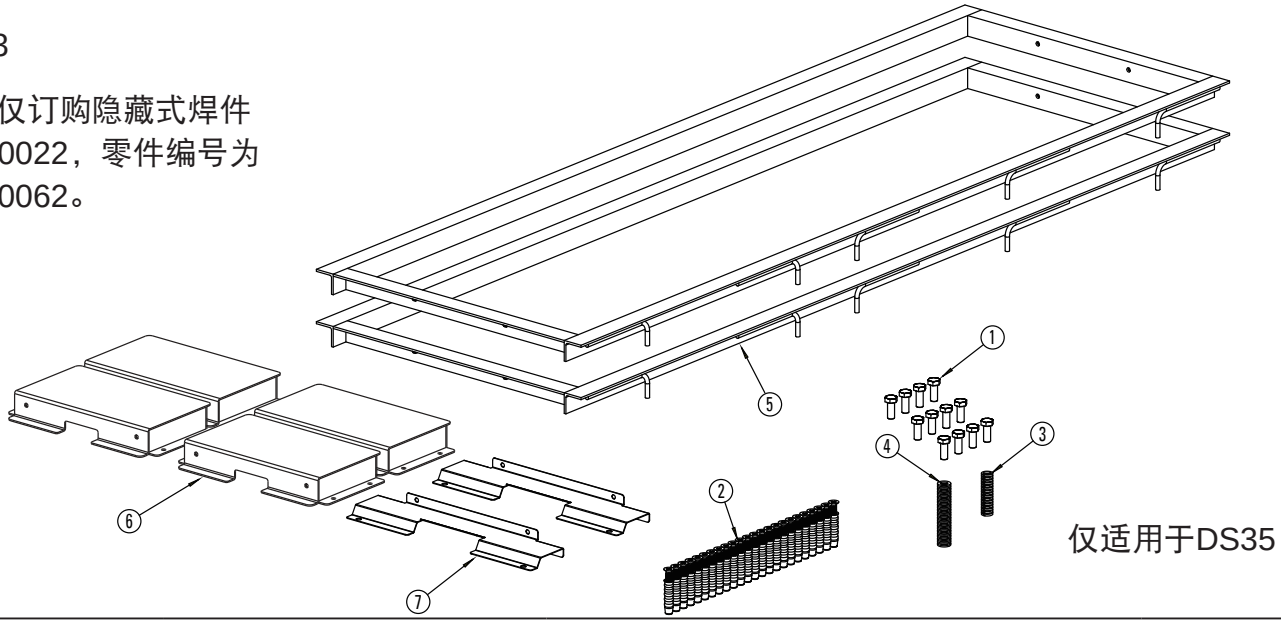

XX100003的细节			
	零件编号	说明	数量
1	B10-8*14	螺栓	4
2	B14B-6*40	尼龙锚栓	20
3	B40-8	锁紧垫圈8	4
4	B41-8	平垫圈8	20
5	XX120022	隐藏式焊件	2
6	XX120030	隐藏式盒装焊件	4
7	XX130200	短软管套	2

附件4

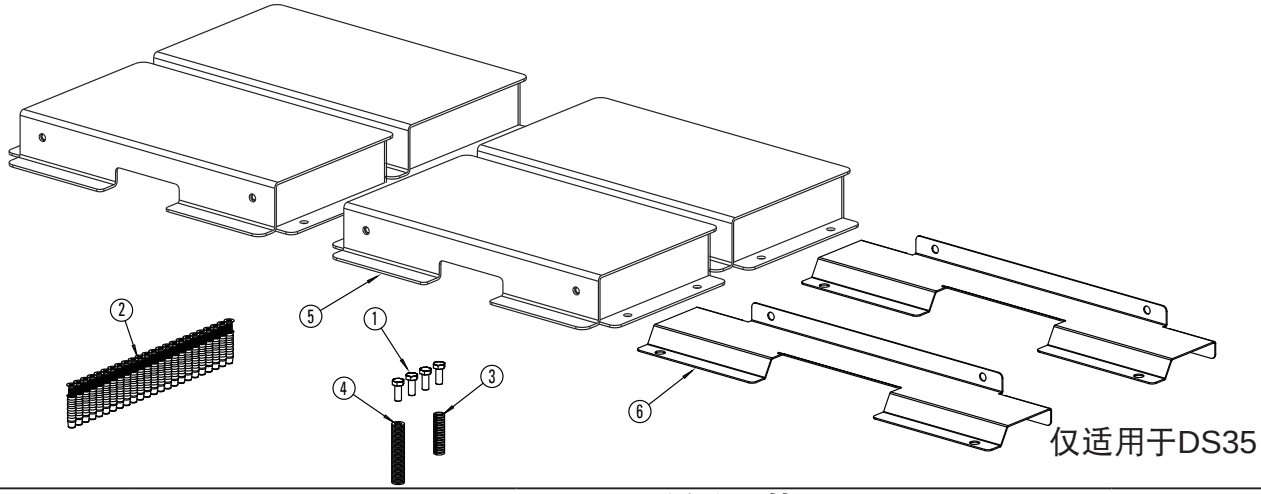

XX100014的细节			
	零件编号	说明	数量
1	B10-8*14	螺栓	4
2	B14B-6*40	尼龙锚栓	20
3	B40-8	锁紧垫圈8	4
4	B41-8	平垫圈8	20
5	XX120030	隐藏式盒装焊件	4
6	XX130200	短软管套	2

附件5

*如果仅订购隐藏式焊件XX120055，零件编号为XX100063。

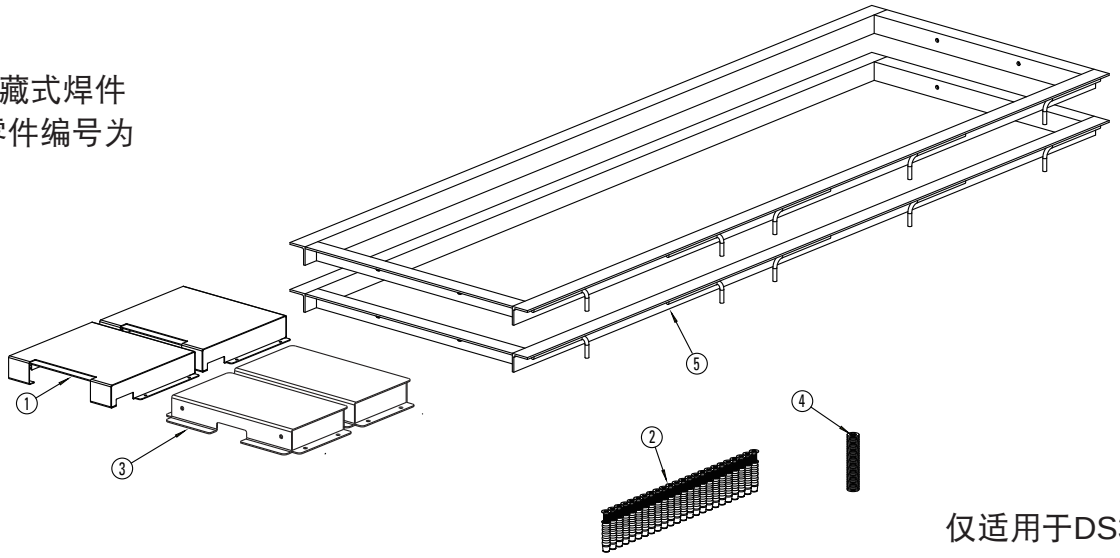

仅适用于DS35EX

XX100025的细节			
	零件编号	说明	数量
1	XX120060	隐藏式盒装焊件	2
2	B14B-6*40	尼龙锚栓	20
3	XX120030	隐藏式盒装焊件	2
4	B41-8	平垫圈8	20
5	XX120055	隐藏式焊件	2

附件6

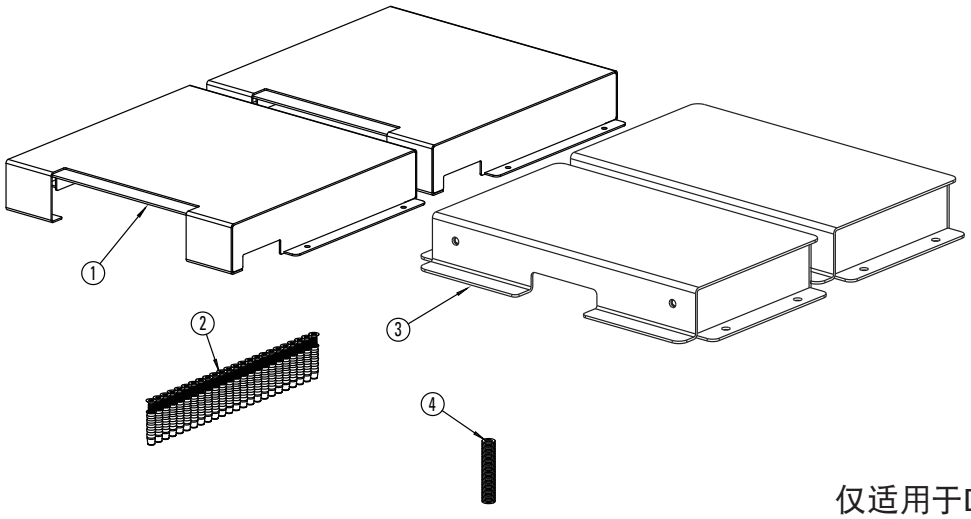

仅适用于DS35EX

XX100024的细节			
	零件编号	说明	数量
1	XX120060	隐藏式盒装焊件	2
2	B14B-6*40	尼龙锚栓	20
3	XX120030	隐藏式盒装焊件	2
4	B41-8	平垫圈8	20

IV.零配件列表

1.

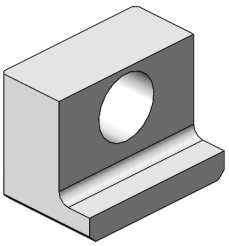

零件编号	说明	数量	尺寸
XX140007	滑块（下）	4	

2.

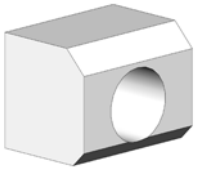

零件编号	说明	数量	尺寸
XX140008	滑块（上）	4	

3.

零件编号	说明	数量
XX140015Y	轴承25直径*35长	12
XX140014Y	轴承25直径*25长	8
XX140017Y	轴承30直径*50长	8
XX140019Y	轴承25直径*50长	16
XX140067Y	轴承25直径*65长	2
XX140061	轴承20直径*25长	8

4.

零件编号	说明	数量
XX100007	一个平台的所有轴套件	2

零件编号	说明	数量
GLP35-D3	调平用垫片	1

5.

零件编号	说明	数量
XG130075	接近开关	3

6.

零件编号	说明	数量
DSS35-9801-1L	DS35EX的油管	1
DSS35-9801-2L	DS35EX的油管	1
DSS35-9801-3L	DS35EX的油管	1
DSS35-9801-4L	DS35EX的油管	1
DSS35-9801-1	DS35的油管	1
DSS35-9801-2	DS35的油管	1
DSS35-9801-3S	DS35的油管	1
DSS35-9801-4S	DS35的油管	1

7.

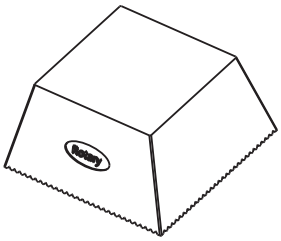

零件编号	说明	数量	尺寸
XX140075	橡胶垫	4	30 mm
XX140076	橡胶垫	4	70 mm

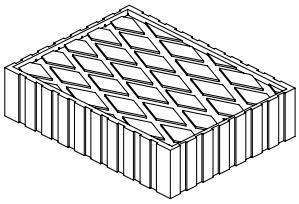

零件编号	说明	数量	尺寸
FJ2427Y	橡胶垫	4	38 mm
FJ2428Y	橡胶垫	4	76 mm
SB700071Y	橡胶垫	4	13 mm

8.

零件编号	说明	数量	尺寸
XX140009	斜板滚轮	2	95 mm长
XX130236	斜板滚轮	4	30 mm长

9.

零件编号	说明	数量	尺寸
XX140010	主缸	2	
XX140011	从缸	2	

其他液压组件

零件编号	说明	数量	备注
XX140010-15	缸XX140010的密封套件	1	
XX140011-15	缸XX140011的密封套件	1	

安装方案

举升机，名称 ..... （地址） ... /

- 安装成功后，请完整填写此表格，勾选相应的点，并签名。
- 将正本拷贝一份，并在一周内寄给制造商。
- 留一份拷贝，放在测试指导书中。

车辆举升机，

类型 .....

序列号: .....

时间 .....

公司 .....

（地址） .....

安装，检查功能和安全，投入运行。

安装工作由操作员☐/专业人员☐负责执行

操作员确认举升机能够上升。操作的所有细节。已经阅读并遵守本使用说明书和检查指导书的所有信息。这些文件始终可供经过培训的操作员进行查阅，且放在易于取阅的位置。
专家（专业人士）确认举升平台安装正确。
已经阅读使用说明书和检查指导书中的信息。这些文件交付到操作员手上。

.....	.....	.....
日期	操作员姓名 + 公司印章	操作员签名
.....	.....	.....
日期	专业人士姓名	专业人士签名

.....

客户服务公司

完工证书

车辆举升机

类型 .....

机器/序列号： .....

时间 .....

公司 .....

（地址） .....

安装，检查功能和安全，投入运行。
安装完车辆举升机后，以下人员（操作员）接受了制造或承包（专家）方的专业安装人员有关车辆举升机操作的培训。

日期	名称	操作员签名
日期	名称	操作员签名
日期	名称	操作员签名
日期	名称	操作员签名
日期	名称	操作员签名
日期	名称	专业人士签名

.....

客服公司 + 公司印章

附件
剪式举升机
DS35EX
DS35

维护计划:
执行外观检查和功能测试时的注意事项

执行外观检查和功能测试时的注意事项

在定期检查范围内，必须特别注意以下几个方面：

1. 举升平台上的信息	检查对象
铭牌 标签 使用说明书的摘要	紧固情况 可读性 完整性
2. 详细的使用说明	条件 可读性
3. 警告	条件 是否醒目
4. 防止非授权使用	条件 功能 机动性 安全密钥
5. 执行器	
上升，下降 倾斜，倾覆 旋转，绕轴旋转 切换 开关（装载后挡板） 传动装置 支架	条件 功能 机动性 明确分配 移动方向永久标示 防止意外动作 带多个控制装置的执行器的锁紧机构
6. 急停， 紧急排水	条件 功能 机动性
7. 信号传输设备， 通信设备	条件 功能 是否醒目 可靠性
8. 稳定设备	
水平仪 支架 芯轴 底部接油盘 消除弹簧动程	条件 功能 机动性 磨损 变形 腐蚀 裂缝
9. 支撑结构	裂缝 变形 腐蚀 导轨、滑轮组、铰链、伸缩杆的机动性， 导轨、滑轮组、铰链的磨损情况，可拆卸部件的紧固和固定情况 锁紧机构的效率

10.负载悬吊设备	
防止滑动 滚降保护 夹持设备 铰链托架保护	条件 功能
安全围栏	条件 腐蚀 可拆卸部件的紧固和固定 锁紧机构的效率 可拆卸部件的机动性
地面	强度 变形 腐蚀 可拆卸部件的紧固和固定
在工作平台上平行运动	条件 功能 磨损 裂缝 腐蚀
堆装式工作平台	锁紧机构的条件和效率
楼梯	强度 变形 腐蚀 损坏 可拆卸部件的紧固和固定 焊接接头
11.钢丝绳电缆接头	磨损 腐蚀 断线 断线巢 夹点 外层松动 鸟笼式
滑轮组	裂缝 磨损迹象 凹槽有毛刺 正确对齐凹槽
绳子缠绕 夹紧装置 固定在绳轴承上 防止绳子脱落	条件 功能
12.钢链条，链节	机动性 磨损 裂缝 螺柱的固定，例如通过铆钉头，止动环固定

链轮 链齿轮	条件 功能
夹紧装置 链条导板的固定	条件 功能
13.芯轴	存储 变形 污染 螺纹的磨损 凹痕 条纹 凹槽，应用 遮盖的效率
主螺母	螺纹的磨损（游隙）
补偿环	轴承 条件 凹痕 条纹
14.机架	紧固情况 磨损 污染 连接架的接点
小齿轮	裂缝 磨损 污染 芯轴的紧固和游隙
15.液压系统	泄漏 泄漏测试 通风
油箱	显示器的条件和可读性 油量的控制 缺油时节流设备的效率
管线 管线接头	紧固情况 损坏 变形 腐蚀
软管 软管接头	紧固情况 损坏 老化 脆化 多孔
油缸	紧固情况 裂缝 管道接头和软管接头 套管紧密度
活塞	活塞杆表面 条纹 污染

过滤器	外部条件
压力控制阀	外部条件 铅封无损坏
16.气动系统	
管线 管线接头	泄漏 紧固情况 损坏 变形 腐蚀
软管 软管接头	紧固情况 损坏 老化 脆化 多孔
油缸	紧固情况，裂缝，管道接头和软管接头 套管紧密度
活塞	活塞杆表面，条纹，污染
安全阀	外部条件，铅封无损坏
计量器，减压器	外部条件和效率
17.驱动机构（无转向架）	无震起动驱动机构的部件的连接
刹车，自锁齿轮箱，联轴器	磨损，效率
18.驱动台车，转向架	
主刹车，紧急刹车	磨损，效率
牵引杆保护	条件，效率
正向导板，导轨 导轨接头，终点挡板，排障器 防止脱轨	变形，裂缝，紧固情况
19.进入点，装载点	稳妥，扶手变形，损坏 腐蚀，可拆卸部件的固定
20.电气设备	
管线	损坏，紧固情况，外部管线的应变消除
防护接地	损坏，紧固情况
21.空中工作平台上的绝缘，空中工作平台的作用在于允许在上方作业或者接近无保护，电气装置的带电部件	
工作平台/举升设备以及举升设备/驱动台车的绝缘	污染，损坏，绝缘电阻
22.特殊安全装置	
应急限位开关，防松绳开关，防断绳开关，防断链开关，控制锁，关闸带，重启保护，防倾覆设备（适用于堆装式作业平台），保险栓，完整性。	效率，紧固情况，条件 变形，开关元件的效率，污染，压力弹簧的条件。

以上注意事项不保证完整性，需与待检查的举升平台相一致。

附件：剪式举升机检查日志

剪式举升机检查日志

类型: _____

序列号:

制造年份:

_____

操作者:

_____

首次调试日期:

_____

测试报告

定期/特殊检查

检查举升平台的运行准备情况 _____

_____

发现以下(无*)故障。

_____

_____

_____

_____

_____

_____

测试范围 _____

未决事项 _____

部分测试 _____ 有/无理由*禁止继续运行，需/无需重新测试。

技术专家/调查员

（地点，日期）_____ （签名）_____

姓名和地址

（请以大写字母书写）_____

职位 _____

工作单位 _____

操作员或代表

发现的不足

_____ _____

（地点，日期） （签名）

修复的不足

_____ _____

（地点，日期） （签名）

重新测试

举升平台的 _____ 进行了重新测试

检查中指出的不足已/未修复。

_____

_____

有/无理由*禁止继续运行，需/无需重新测试。

技术专家/调查员

（地点，日期）_____ （签名）_____

名称和地址

（请以大写字母书写）_____

职位 _____

工作单位 _____

测试报告

定期/特殊检查

检查举升平台的运行准备情况 _____

_____

发现以下(无*)故障。_____

_____

_____

_____

_____

_____

测试范围 _____

未决事项 _____

部分测试 _____ 有/无理由*禁止继续运行，需/无需重新测试。

技术专家/调查员

（地点，日期）_____ （签名）_____

姓名和地址

（请以大写字母书写）_____

职位 _____

工作单位 _____

<u>操作员或代表</u>

发现的不足

_____ _____

（地点，日期） （签名）

修复的不足

_____ _____

（地点，日期） （签名）

<u>重新测试</u>

举升平台的 _____ 进行了重新测试

检查中指出的不足已/未修复。

_____

_____

有/无理由*禁止继续运行，需/无需重新测试。

技术专家/调查员

（地点，日期）_____ （签名）_____

名称和地址

（请以大写字母书写）_____

职位 _____

工作单位 _____

测试报告

定期/特殊检查

检查举升平台的运行准备情况 _____

_____

发现以下(无*)故障。

_____

_____

_____

_____

_____

_____

测试范围 _____

未决事项 _____

部分测试 _____ 有/无理由*禁止继续运行，需/无需重新测试。

技术专家/调查员

（地点，日期） （签名）

姓名和地址

（请以大写字母书写） _____

职位 _____

工作单位 _____

操作员或代表

发现的不足

（地点，日期） （签名）

修复的不足

（地点，日期） （签名）

重新测试

举升平台的 _____ 进行了重新测试

检查中指出的不足已/未修复。

_____

_____

有/无理由*禁止继续运行，需/无需重新测试。

技术专家/调查员

（地点，日期） （签名）

名称和地址

（请以大写字母书写） _____

职位 _____

工作单位 _____

测试报告

定期/特殊检查

检查举升平台的运行准备情况 _____

_____

发现以下(无*)故障。

_____

_____

_____

_____

_____

_____

测试范围 _____

未决事项 _____

部分测试 _____ 有/无理由*禁止继续运行，需/无需重新测试。

技术专家/调查员

（地点，日期） （签名）

姓名和地址

（请以大写字母书写） _____

职位 _____

工作单位 _____

操作员或代表

发现的不足

（地点，日期） （签名）

修复的不足

（地点，日期） （签名）

重新测试

举升平台的 _____ 进行了重新测试

检查中指出的不足已/未修复。

_____

_____

有/无理由*禁止继续运行，需/无需重新测试。

技术专家/调查员

（地点，日期） （签名）

名称和地址

（请以大写字母书写） _____

职位 _____

工作单位 _____

测试报告

定期/特殊检查

检查举升平台的运行准备情况 _____

_____

发现以下(无*)故障。

_____

_____

_____

_____

_____

_____

测试范围 _____

未决事项 _____

部分测试 _____ 有/无理由*禁止继续运行，需/无需重新测试。

技术专家/调查员

（地点，日期） （签名）

姓名和地址

（请以大写字母书写）_____

职位 _____

工作单位 _____

操作员或代表

发现的不足

（地点，日期） （签名）

修复的不足

（地点，日期） （签名）

重新测试

举升平台的 _____ 进行了重新测试

检查中指出的不足已/未修复。

_____

_____

有/无理由*禁止继续运行，需/无需重新测试。

技术专家/调查员

（地点，日期） （签名）

名称和地址

（请以大写字母书写）_____

职位 _____

工作单位 _____

测试报告

定期/特殊检查

检查举升平台的运行准备情况 _____

_____

发现以下(无*)故障。

_____

_____

_____

_____

_____

_____

测试范围 _____

未决事项 _____

部分测试 _____ 有/无理由*禁止继续运行，需/无需重新测试。

技术专家/调查员

（地点，日期） （签名）

姓名和地址

（请以大写字母书写）_____

职位 _____

工作单位 _____

操作员或代表

发现的不足

（地点，日期） （签名）

修复的不足

（地点，日期） （签名）

重新测试

举升平台的 _____ 进行了重新测试

检查中指出的不足已/未修复。

_____

_____

有/无理由*禁止继续运行，需/无需重新测试。

技术专家/调查员

（地点，日期） （签名）

名称和地址

（请以大写字母书写）_____

职位 _____

工作单位 _____

测试报告

定期/特殊检查

检查举升平台的运行准备情况 _____

_____

发现以下(无*)故障。

_____

_____

_____

_____

_____

_____

测试范围 _____

未决事项 _____

部分测试 _____ 有/无理由*禁止继续运行，需/无需重新测试。

技术专家/调查员

（地点，日期） （签名）

姓名和地址

（请以大写字母书写）_____

职位 _____

工作单位 _____

操作员或代表

发现的不足

（地点，日期） （签名）

修复的不足

（地点，日期） （签名）

重新测试

举升平台的 _____ 进行了重新测试

检查中指出的不足已/未修复。

_____

_____

有/无理由*禁止继续运行，需/无需重新测试。

技术专家/调查员

（地点，日期） （签名）

名称和地址

（请以大写字母书写）_____

职位 _____

工作单位 _____

测试报告

定期/特殊检查

检查举升平台的运行准备情况 _____

_____

发现以下(无*)故障。

_____

_____

_____

_____

_____

_____

测试范围 _____

未决事项 _____

部分测试 _____ 有/无理由*禁止继续运行，需/无需重新测试。

技术专家/调查员

（地点，日期） （签名）

姓名和地址

（请以大写字母书写）_____

职位 _____

工作单位 _____

操作员或代表

发现的不足

（地点，日期） （签名）

修复的不足

（地点，日期） （签名）

重新测试

举升平台的 _____ 进行了重新测试

检查中指出的不足已/未修复。

_____

_____

有/无理由*禁止继续运行，需/无需重新测试。

技术专家/调查员

（地点，日期） （签名）

名称和地址

（请以大写字母书写）_____

职位 _____

工作单位 _____

测试报告

定期/特殊检查

检查举升平台的运行准备情况 _____

_____

发现以下(无*)故障。

_____

_____

_____

_____

_____

_____

测试范围 _____

未决事项 _____

部分测试 _____ 有/无理由*禁止继续运行，需/无需重新测试。

技术专家/调查员

（地点，日期）_____ （签名）_____

姓名和地址

（请以大写字母书写）_____

职位 _____

工作单位 _____

<u>操作员或代表</u>

发现的不足

_____ _____

（地点，日期） （签名）

修复的不足

_____ _____

（地点，日期） （签名）

<u>重新测试</u>

举升平台的 _____ 进行了重新测试

检查中指出的不足已/未修复。

_____

_____

有/无理由*禁止继续运行，需/无需重新测试。

技术专家/调查员

（地点，日期）_____ （签名）_____

名称和地址

（请以大写字母书写）_____

职位 _____

工作单位 _____

测试报告

定期/特殊检查

检查举升平台的运行准备情况 _____

_____

发现以下(无*)故障。

_____

_____

_____

_____

_____

_____

测试范围 _____

未决事项 _____

部分测试 _____ 有/无理由*禁止继续运行，需/无需重新测试。

技术专家/调查员

（地点，日期） （签名）

姓名和地址

（请以大写字母书写）_____

职位 _____

工作单位 _____

操作员或代表

发现的不足

（地点，日期） （签名）

修复的不足

（地点，日期） （签名）

重新测试

举升平台的 _____ 进行了重新测试

检查中指出的不足已/未修复。

_____

_____

有/无理由*禁止继续运行，需/无需重新测试。

技术专家/调查员

（地点，日期） （签名）

名称和地址

（请以大写字母书写）_____

职位 _____

工作单位 _____

测试报告

定期/特殊检查

检查举升平台的运行准备情况 _____

_____

发现以下(无*)故障。

_____

_____

_____

_____

_____

_____

测试范围 _____

未决事项 _____

部分测试 _____ 有/无理由*禁止继续运行，需/无需重新测试。

技术专家/调查员

（地点，日期）_____ （签名）_____

姓名和地址

（请以大写字母书写）_____

职位 _____

工作单位 _____

<u>操作员或代表</u>

发现的不足

_____ _____

（地点，日期） （签名）

修复的不足

_____ _____

（地点，日期） （签名）

<u>重新测试</u>

举升平台的 _____ 进行了重新测试

检查中指出的不足已/未修复。

_____

_____

有/无理由*禁止继续运行，需/无需重新测试。

技术专家/调查员

（地点，日期）_____ （签名）_____

名称和地址

（请以大写字母书写）_____

职位 _____

工作单位 _____

测试报告

定期/特殊检查

检查举升平台的运行准备情况 _____

_____

发现以下(无*)故障。

_____

_____

_____

_____

_____

_____

测试范围 _____

未决事项 _____

部分测试 _____ 有/无理由*禁止继续运行，需/无需重新测试。

技术专家/调查员

（地点，日期）_____ （签名）_____

姓名和地址

（请以大写字母书写）_____

职位 _____

工作单位 _____

操作员或代表

发现的不足

_____ _____

（地点，日期） （签名）

修复的不足

_____ _____

（地点，日期） （签名）

重新测试

举升平台的 _____ 进行了重新测试

检查中指出的不足已/未修复。

_____

_____

有/无理由*禁止继续运行，需/无需重新测试。

技术专家/调查员

（地点，日期）_____ （签名）_____

名称和地址

（请以大写字母书写）_____

职位 _____

工作单位 _____

改装和大修

类型	日期/名称

联系离您最近的Rotary授权零件经销商。
有关正品Rotary更换零件，请参见零件分解。

日期	版本	更改
10-10-17	A	DS35/DS35EX举升机新增附录手册。
15-03-18	B	更改为全新的上升按钮DS35-DQ-ZP1G（01/2018），新接线图。

© Vehicle Service Group℠
2700 Lanier Drive
Madison, IN 47250, USA
1-800-640-5438
www.vsgdover.com

© Vehicle Service Group℠
保留所有权利。除非另外说明。Vehicle Service Group℠和所有其他商标是Dover Corporation及其附属公司的财产。